Աշխատանքային գծագրերի տեղեկագիր

Лист	Наименование	Примечание
01	Ընդհանուր դրույթներ	
02	Առաջին հարկի մալուխային վաքի հատակագիծ	
03	Առաջին հարկի վարդակային ցանցի հատակագիծ	
04	Առաջին հարկի լուսավորության ցանցի հատակագիծ	
05	Առաջին հարկի վթարային լուսավորության ցանցի հատակագիծ	
06	Առաջին հարկի օդափոխության սարքավորումների հատակագիծ	
07	Երկրորդ հարկի վարդակային ցանցի հատակագիծ	
08	Երկրորդ հարկի լուսավորության ցանցի հատակագիծ	
09	Երկրորդ հարկի վթարային լուսավորության ցանցի հատակագիծ	
10	Երկրորդ հարկի օդափոխության սարքավորումների հատակագիծ	
11	Նկուղային հարկի վարդակային ցանցի հատակագիծ	
12	Նկուղային հարկի լուսավորության ցանցի հատակագիծ	
13	Նկուղային հարկի վթարային լուսավորության ցանցի հատակագիծ	
14	Նկուղային հարկի օդափոխության սարքավորումների հատակագիծ	
15	Հողանցման և Շանթապաշպանության հատակագիծ	
16	Պոտենցյալների հավասարեցման համակարգի նկարագիր	
17	ԳԲՎ միագծանի սկզբունքային սխեմա	
18	ԲՎ-Հշ միագծանի սկզբունքային սխեմա	
19	ԲՎՕ միագծանի սկզբունքային սխեմա	
20	ԲՎՕ միագծանի սկզբունքային սխեմա	
21	ԲՎ-1 միագծանի սկզբունքային սխեմա	
22	ԲՎ-1 միագծանի սկզբունքային սխեմա	
23	ԲՎ-1 միագծանի սկզբունքային սխեմա	
25	ԲՎ-1 միագծանի սկզբունքային սխեմա	
26	ԲՎ-2 միագծանի սկզբունքային սխեմա	
27	ԲՎ-2 միագծանի սկզբունքային սխեմա	
28	ԲՎ-2 միագծանի սկզբունքային սխեմա	
29	ԲՎ-2 միագծանի սկզբունքային սխեմա	
30	Մասնագիր	
31	Մասնագիր	
32	Մասնագիր	
33	Մասնագիր	

Ընդհանուր ցուցումներ

Աշխատանքային գծագրերի սույն լրակազմը կատարված է ճարտարապետաշինարարական լուծումների հիման վրա։
Սույն գծագրերի լրակազմի մեջ մտնում են Երևան քաղաքի Քանաքեռ-զեյթուն վարչական շրջանի հ. 150 մանկապարտեզի
հիմնանորոգման էլեկտրամատակարարման և էլեկտրալուսավորման նախագիծը։
Էլեկտրաէներգիայի բաշխումը նախատեսվում է իրականացնել հարկերում տեղակայված խմբային բաշխիչ վահաններից։
Որպես գլխավոր բաշխիչ վահան ընդունված է ԳԲՎ բաշխիչ վահանը որը տեղակայված է առաջին հարկում։:
Սպառիչների լարումը ~ 380 Վ, ~ 220 Վ։
Համակարգի ընդհանուր էլ. հզորությունը կազմում է եռաֆազ 60 կՎտ է։
Էլեկտրաէներգիայի բաշխումը եռաֆազ ցանցերում կատարվում է 5 ջիղանի մալուխներով (L1,L2,L3, N,PE) և միաֆազ
ցանցերում 3 ջիղանի մալուխներով (L,N,PE)։

Հողանցում։
Նախատեսված է հողանցման կոնտուր, տարվա ցանկացած եղանակին հողանցման սարքվածքի (ՀՍ) նորմավորված
դիմադրությունը պետք է փոքր լինի 4 Օհմից։ Արտաքին ՀՍ-ն բաղկացած է 8 հատ L=50x50x5մմ 2.5 մ երկարությամբ ցինկապատ
պողպատյա ուղղահայաց անկյունակներից, որոնք միմյանցից 3 մ հեռավորությամբ խբվում են գրունտում և միմյանց հետ
միացվում 40x4 հատվածքով ցինկապատ շերտապողպատով։
Նշված քանակի էլեկտրոդներով նորմավորված դիմադրությունը չապահովելու դեպքում անհրաժեշտ է
ավելացնել էլեկտրոդների քանակը։

Շանթապաշտպանություն։
Նախատեսված է շանթապաշտպանության համակարգ, որը բաղկացած է տանիքի 12մ քայլով ցանցից, իջեցումներից և
հողանցման սարքվածքից։ Ցանցը իրենից ներկայացնում է առավելագույնը 12մ քայլով միմյանց միացված
ցինկապատ 8մմ տրամագծով ձողերից շենքի ծածկի վրա։ Իջեցումները իրականացվում են 8մմ ցինկապատ ձողեր, ամրացված
շենքի արտաքին պատին երեսպատման տակ կամ վրա։ Իջեցումների հեռավորությունը պատուհաններից կամ մուտքերից պետք է լինի առնվազն 3մ։
Հողանցման սարքը բաղկացած է 7 հատ էլեկտրոդներից, որոնք խբվում են գրունտում միմյանցից առավելագույնը 25մ հեռավորության վրա։
Շանթապաշտպանության հողանցման սարքվածքի նորմավորված դիմադրությունը տարվա ցանկացած եղանակին պետք է փոքր լինի 10 Օհմից։
Խրամուղու մեջ հետ լցվող հողը չպետք է պարունակի քարեր և շինարարական աղբ։
Ելնելով տեղանքից հնարավոր է փոխել էլեկտրոդների տեղը՝ պահպանելով քանակը։

Շենքում պետք է իրականացվի պոտենցիալների հավասարեցման համակարգ, որը իրականացվում է հողակցման գլխավոր
հաղորդաթիթեղի (ՀԳՀ) միջոցով, իրար միացնելով.
- պաշտպանիչ PE հաղորդիչները
- շենք մուտք գործող բոլոր մետաղական խողովակները (ջրամատակարարման, կոյուղու, գազի, ջերմամատակարարման)
- բոլոր հաղորդող բաց մասերը
- մետաղական մալուխային վաքերը
Վարդակային ցանցերը պաշտպանել 30 մԱ արտահոսանքի զգայունությունով համապատասխան հոսանքի
դիֆերենցիալ ավտոմատ անջատիչներով։
Մալուխները ացնկացնել PVC ճկախողովակի միջով։
LED ժապավենների սնուցման աղբյուրները թաքցնել գիպսաստվարաթղթե առաստաղի տարածքում
հետագա սպասարկման համար հասանելի վայրերում։

Բոլոր էլեկտրամոնտաժային աշխատանքները կատարել համաձայն ՀՍՊ 3.05.06-85 և գործող ՊԿՅ-7-ի պահանջների։

						ԵՔ-ԳՀԽԱՇՀԲ-25/10		
						ԵՐԵՎԱՆ ՔԱՂԱՔԻ ՔԱՆԱՔԵՌ-ԶԵՅԹՈՒՆ ՎԱՐՉԱԿԱՆ ԵՐՑԱՆԻ Հ.150 ՄԱՆԿԱՊԱՐՏԵԶԻ ՀԻՄՆԱՆՈՐՈԳՄԱՆ ԵՎ ԲԱԿԻ ԲԱՐԵԿԱՐԳՈՒՄ		
ՆԳԻ	Վ. Իսպիրյան					ԷԼԵԿՏՐԱՏԵԽՆԻԿԱԿԱՆ ՄԱՍ	Փուլ	Թերթ	Թերթեր
							ԱՆ	01	
ՆԱԽԱԳԾԵՑ	Հ. Սահակյան					Ընդհանուր դրույթներ	ՕՆ ԴԻԶԱՅՆ ՍՊԸ		

ԱՌԱՋԻՆ ՀԱՐԿ ± 0.000 ՆԻՇ

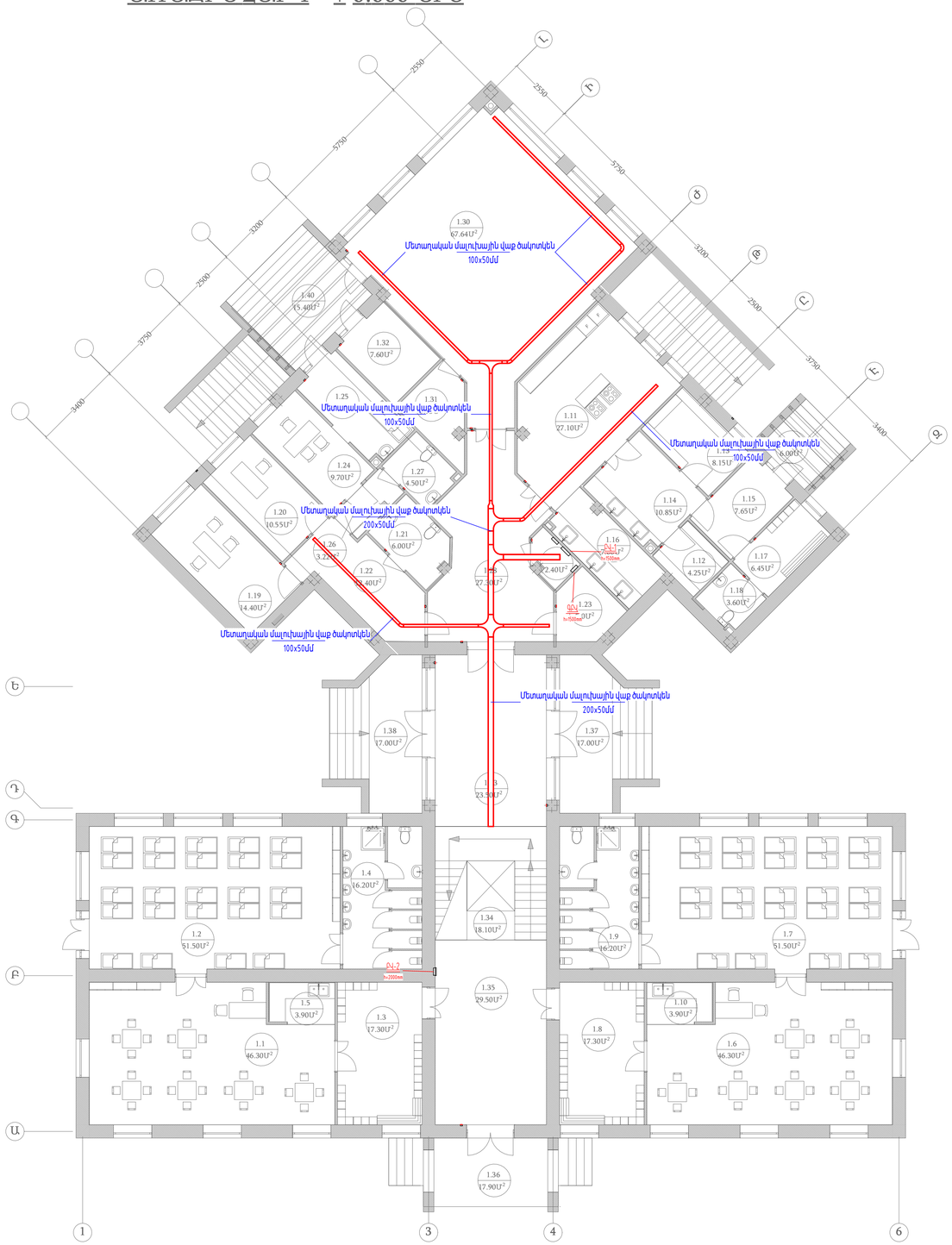
Մետաղական մալուխային վաք ծակոտկեն 100x50մմ
Մետաղական մալուխային վաք ծակոտկեն 200x50մմ
Մետաղական մալուխային վաք ծակոտկեն 100x50մմ
Մետաղական մալուխային վաք ծակոտկեն 200x50մմ
Մետաղական մալուխային վաք ծակոտկեն 100x50մմ
Մետաղական մալուխային վաք ծակոտկեն 100x50մմ
Մետաղական մալուխային վաք ծակոտկեն 200x50մմ
Մետաղական մալուխային վաք ծակոտկեն 100x50մմ
Մետաղական մալուխային վաք ծակոտկեն 100x50մմ
Մետաղական մալուխային վաք ծակոտկեն 200x50մմ
Մետաղական մալուխային վաք ծակոտկեն 100x50մմ
Մետաղական մալուխային վաք ծակոտկեն 200x50մմ
Մետաղական մալուխային վաք ծակոտկեն 100x50մմ
Մետաղական մալուխային վաք ծակոտկեն 100x50մմ
Մետաղական մալուխային վաք ծակոտկեն 100x50մմ
Մետաղական մալուխային վաք ծակոտկեն 100x50մմ
Մետաղական մալուխային վաք ծակոտկեն 200

ԱՌԱՋԻՆ ՀԱՐԿ ± 0.000 ՆԻՇ

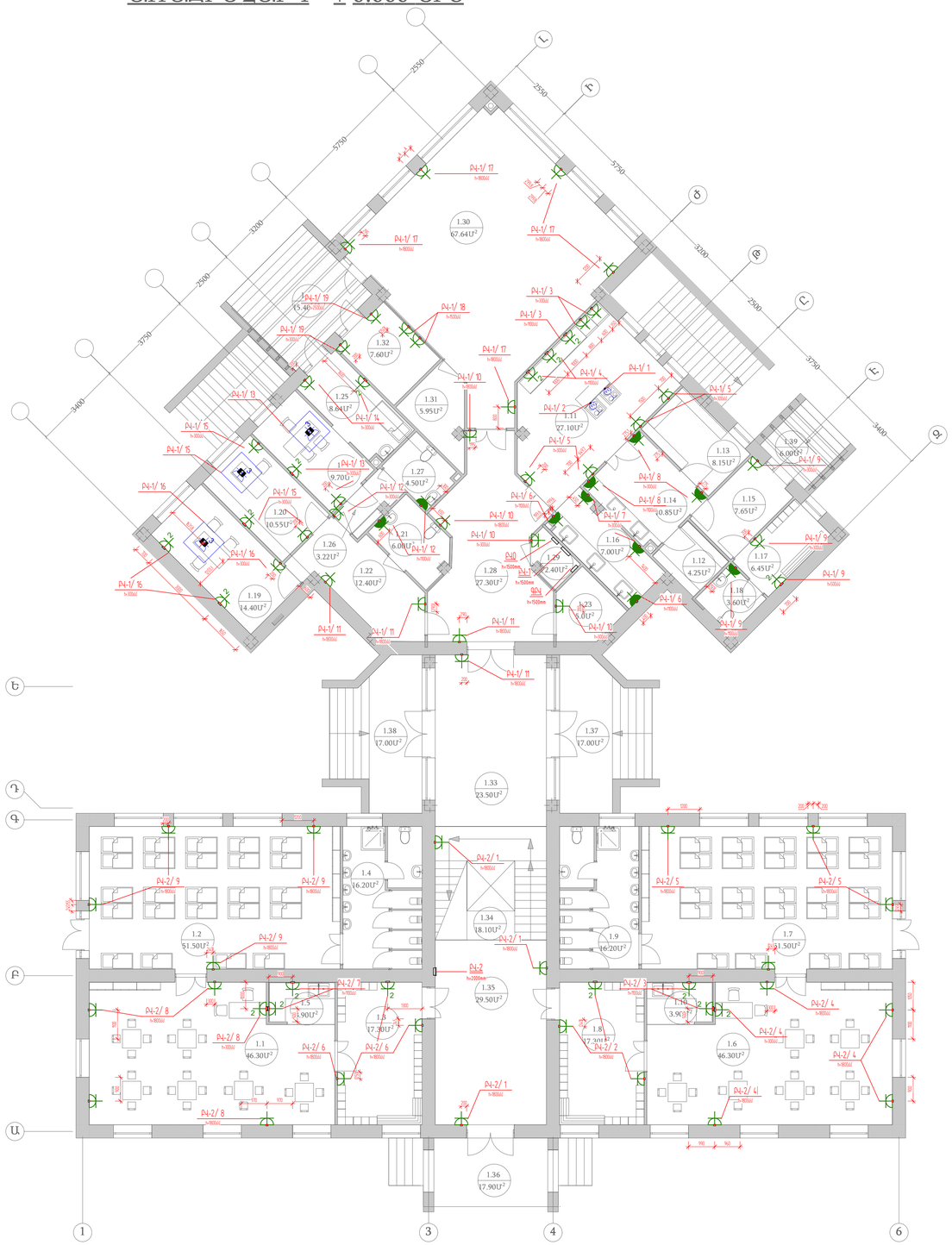

ՄԵՆՅԱԿՆԵՐԻ ԱՆՎԱՆԱՑԱՆԿ

ՀԱՄԱՐ	ԱՆՎԱՆՈՒՄԸ	ՄԱԿԵՐԵՍ
	ԱՌԱՋԻՆ ՀԱՐԿ ± 0.000 ՆԻՇ	
	ԽՄԲԱԿԱՅԻՆ ԲԱՆԻՉ - 1 / 24 ՏԵՂ /	
1.1	ԽՄԲԱԿԱՅԻՆ ՍԵՆՅԱԿ	46.30 մ²
1.2	ՆՆՋԱՐԱՆ	51.50 մ²
1.3	ՀԱՆԴԵՐՁԱՐԱՆ	17.30 մ²
1.4	ՍԱՆՀԱՆԳՈՒՅՑ	16.20 մ²
1.5	ԽՈՀԱՆՈՑԱՅԻՆ ՀԱՏՎԱԾ	3.90 մ²
	ԽՄԲԱԿԱՅԻՆ ԲԱՆԻՉ - 2 / 24 ՏԵՂ /	
1.6	ԽՄԲԱԿԱՅԻՆ ՍԵՆՅԱԿ	46.30 մ²
1.7	ՆՆՋԱՐԱՆ	51.50 մ²
1.8	ՀԱՆԴԵՐՁԱՐԱՆ	17.30 մ²
1.9	ՍԱՆՀԱՆԳՈՒՅՑ	16.20 մ²
1.10	ԽՈՀԱՆՈՑԱՅԻՆ ՀԱՏՎԱԾ	3.90 մ²
ՀԱՄԱՐ	ԱՆՎԱՆՈՒՄԸ	ՄԱԿԵՐԵՍ
	ԽՈՀԱՆՈՑԱՅԻՆ ԲԱՆԻՉ	
1.11	ԽՈՀԱՆՈՑ ԵՎ ՄԱՏՈՒՑՄԱՆ ՍՐԱՀ	27.10 մ²
1.12	ՉՈՐ ՄԹԵՐՔԻ ՊԱՀԵՍՏ	4.25 մ²
1.13	ԲԱՆՋԱՐԵՂԵՆԻ ՊԱՀԵՍՏ	8.15 մ²
1.14	ՄԹԵՐՔԻՆ ՄՇԱԿՄԱՆ ՍԵՆՅԱԿ	10.85 մ²
1.15	ՆԱԽԱՄՈՒՏՔ	7.65 մ²
1.16	ՍՊԱՍՔԻ ԼՎԱՑՄԱՆ ՍԵՆՅԱԿ	7.00 մ²
1.17	ԱՇԽԱՏԱԿԱԶՄԻ ՀԱՆԴԵՐՁԱՐԱՆ	6.45 մ²
1.18	ՍԱՆՀԱՆԳՈՒՅՑ	3.60 մ²
	ՎԱՐՁԱԿԱՆ ԲԱՆԻՉ	
1.19	ՎԱՐԻՉԻ ԱՌԱՆՁՆԱՍԵՆՅԱԿ	14.40 մ²
1.20	ՄԵԹՈԴԻՍՏԻ ԱՇԽԱՏԱՍԵՆՅԱԿ	10.55 մ²
1.21	ԱՆՁՆԱԿԱԶՄԻ ՍԱՆՀԱՆԳՈՒՅՑ	6.00 մ²
1.22	ՄԻՋԱՆՑՔ	12.40 մ²
1.23	ՏԵԽՆԻԿԱԿԱՆ ՍԵՆՅԱԿ	5.00 մ²
	ԲԺՇԿԱԿԱՆ ԲԱՆԻՉ	
1.24	ԲՈՒԺԱԿԱՆ ՍԵՆՅԱԿ	9.70 մ²
1.25	ՀԻՎԱՆԴԱՍԵՆՅԱԿ	8.64 մ²
1.26	ԲՈՒԺԱ ԳՈՐԾԱԿԱՆ ՍԵՆՅԱԿ	3.22 մ²
1.27	ՍԱՆՀԱՆԳՈՒՅՑ	4.50 մ²
	ԸՆԴՀԱՆՈՒՐ ՕԳՏԱԳՈՐԾՄԱՆ ՏԱՐԱԾՔ	
1.28	ՆԱԽԱՍՐԱՀ	58.50 մ²
1.29	ԷԼԵԿՏՐԱԿԱՆ ՍԱՐՔԱՎՈՐՈՒՄՆԵՐ	2.40 մ²
1.30	ԴԱՀԼԻՃ	67.64 մ²
1.31	ԳՈՒՑՔԻ ՊԱՀԵՍՏ	5.95 մ²
1.32	ԿԱԹՍԱՑԱՏՈՒՆ	7.60 մ²
1.33	ՄԻՋԱՆՑՔ	23.50 մ²
1.34	ԱՍՏԻՃԱՆԱՎԱՆԴԱԿ	18.10 մ²
1.35	ՄԻՋԱՆՑՔ	29.50 մ²
1.36	ԱՐՏԱՔԻՆ ԱՍՏԻՃԱՆ	17.90 մ²
1.37	ԱՐՏԱՔԻՆ ԱՍՏԻՃԱՆ	17.00 մ²
1.38	ԱՐՏԱՔԻՆ ԱՍՏԻՃԱՆ	17.00 մ²
1.39	ԱՐՏԱՔԻՆ ԱՍՏԻՃԱՆ	6.00 մ²
1.40	ԱՐՏԱՔԻՆ ԱՍՏԻՃԱՆ	15.40 մ²

ՊԱՅՄԱՆԱԿԱՆ ՆՇԱՆՆԵՐ	
	Վարդակ 1P+N+PE
	Վարդակի քանակի ցուցանիշ
	Վարդակ 1P+N+PE IP44
	Հատակի տուփ 45x45 վարդակով
	Հոսանքի եք պատից
	Բաշխիչ վահան

Նշում

Վարդակային ցանցը մոնտաժել BBГнг LS տիպի մալուխներով։ Մալուխների կորդվածքները տես միագծային սխեմայում։ Մալուխները մոնտաժել մետաղական մալուխային վաքերի միջով, իսկ մալուխային վաքերից մինչև վարդակների սնուցման կետերը մոնտաժել PVC ճկախողովակների միջով։

							ԷԱ-ԳԾԱԷՇԻ-25/10	
							ԵՐԵՎԱՆ ՔԱՂԱՔԻ ՔԱՆԱՔԵՌ-ԶԵՅԹՈՒՆ ՎԱՐՉԱԿԱՆ ՇՐՋԱՆԻ Հ.150 ՄԱՆԿԱՊԱՐՏԵԶԻ ՀԻՄՆԱՆՈՐՈԳՄԱՆ ԵՎ ԲԱԿԻ ԲԱՐԵԿԱՐԳՈՒՄ	
ԼԱԻ		Վ. Իսպիրյան				ԷԼԵԿՏՐԱՍԵԽՆԻԿԱԿԱՆ ՄԱՍ	Փուլ	Թերթ	Թերթերը
ԱԱԽԱՏԵՑ		Հ. Սահակյան					ԱՆ	03	
						Առաջին հարկի վարդակային ցանցի հատակագիծ	ՕՆ ԴԻԶԱՅՆ ԿՈՐ		

ԱՌԱՋԻՆ ՀԱՐԿ ± 0.000 ՆԻՇ

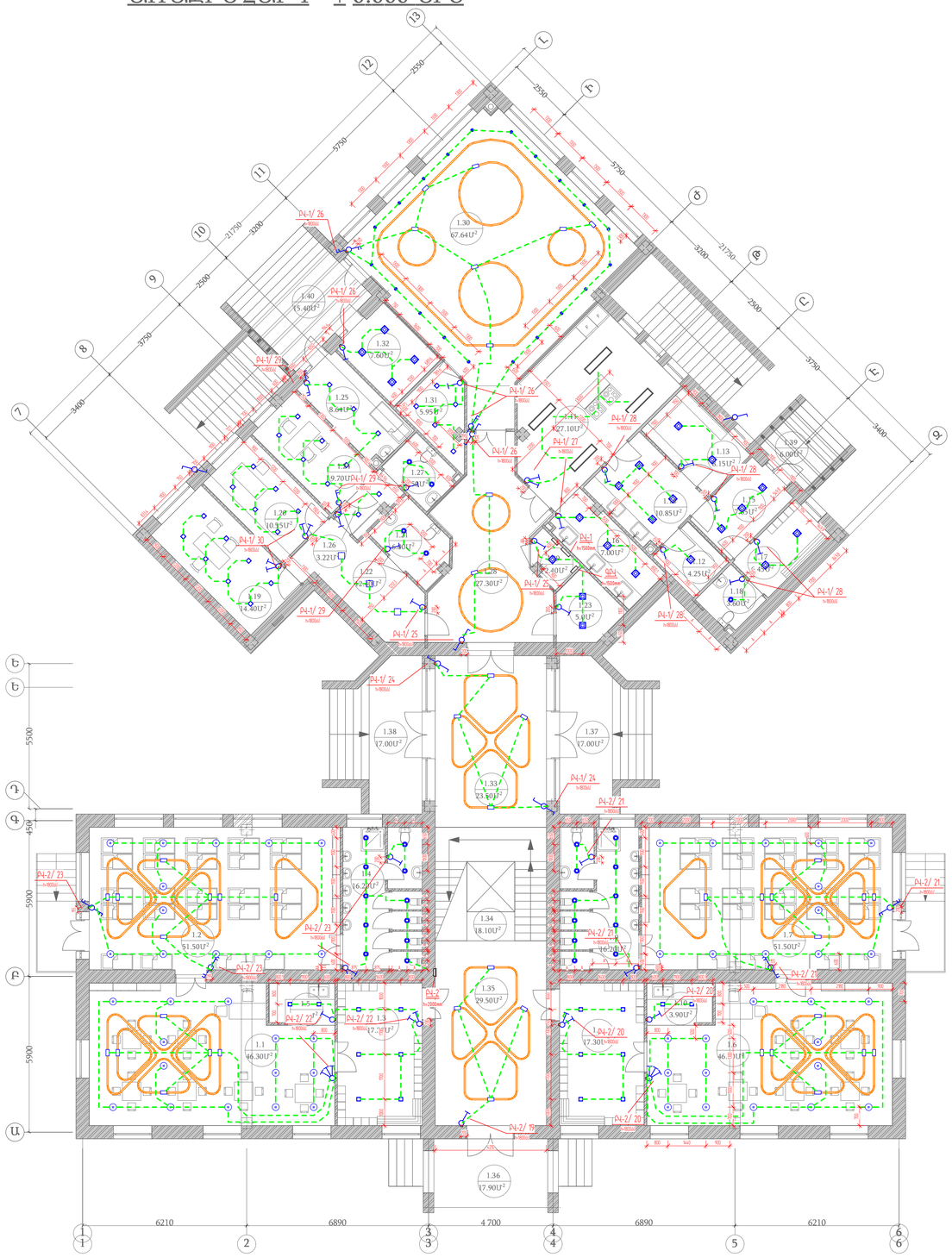

ՄԵՆՅԱԿՆԵՐԻ ԱՆՎԱՆԱՑԱՆԿ

ՀԱՄԱՐ	ԱՆՎԱՆՈՒՄԸ	ՄԱԿԵՐԵՍ
ԱՌԱՋԻՆ ՀԱՐԿ ± 0.000 ՆԻՇ		
ԽՄԲԱԿԱՑԻՆ ԲԱՆԿ - 1 / 24 ՏԵՂ /		
1.1	ԽՄԲԱԿԱՑԻՆ ՍԵՆՅԱԿ	46.30 մ²
1.2	ՆՆՋԱՐԱՆ	51.50 մ²
1.3	ՀԱՆԴԵՐՁԱՐԱՆ	17.30 մ²
1.4	ՍԱՆՀԱՆԳՈՒՅՑ	16.20 մ²
1.5	ԽՈՀԱՆՈՑԱՅԻՆ ՀԱՏՎԱԾ	3.90 մ²
ԽՄԲԱԿԱՑԻՆ ԲԱՆԿ - 2 / 24 ՏԵՂ /		
1.6	ԽՄԲԱԿԱՑԻՆ ՍԵՆՅԱԿ	46.30 մ²
1.7	ՆՆՋԱՐԱՆ	51.50 մ²
1.8	ՀԱՆԴԵՐՁԱՐԱՆ	17.30 մ²
1.9	ՍԱՆՀԱՆԳՈՒՅՑ	16.20 մ²
1.10	ԽՈՀԱՆՈՑԱՅԻՆ ՀԱՏՎԱԾ	3.90 մ²
ՀԱՄԱՐ	ԱՆՎԱՆՈՒՄԸ	ՄԱԿԵՐԵՍ
ԽՈՀԱՆՈՑԱՅԻՆ ԲԱՆԿ		
1.11	ԽՈՀԱՆՈՑ ԵՎ ՄԱՏՈՒՑՄԱՆ ՍՐԱՀ	27.10 մ²
1.12	ՉՈՐ ՄԹԵՐՔԻ ՊԱՀԵՍՏ	4.25 մ²
1.13	ԲԱՆՋԱՐԵՂԵՆԻ ՊԱՀԵՍՏ	8.15 մ²
1.14	ՄԹԵՐՔԻՆ ՄՇԱԿՄԱՆ ՍԵՆՅԱԿ	10.85 մ²
1.15	ՆԱԽԱՄՈՒՏՔ	7.65 մ²
1.16	ՍՊԱՍՔԻ ԼՎԱՑՄԱՆ ՍԵՆՅԱԿ	7.00 մ²
1.17	ԱՇԽԱՏԱԿԱԶՄԻ ՀԱՆԴԵՐՁԱՐԱՆ	6.45 մ²
1.18	ՍԱՆՀԱՆԳՈՒՅՑ	3.60 մ²
ՎԱՐՉԱԿԱՆ ԲԱՆԿ		
1.19	ՎԱՐՉԻ ԱՌԱՆՁՆԱՍԵՆՅԱԿ	14.40 մ²
1.20	ՄԵԹՈԴԻՍՏԻ ԱՇԽԱՏԱՍԵՆՅԱԿ	10.55 մ²
1.21	ԱՆՁՆԱԿԱԶՄԻ ՍԱՆՀԱՆԳՈՒՅՑ	6.00 մ²
1.22	ՄԻՋԱՆՑՔ	12.40 մ²
1.23	ՏԵԽՆԻԿԱԿԱՆ ՍԵՆՅԱԿ	5.00 մ²
ԲԺՇԿԱԿԱՆ ԲԱՆԿ		
1.24	ԲՈՒԺԱԿԱՆ ՍԵՆՅԱԿ	9.70 մ²
1.25	ՀԻՎԱՆԴԱՍԵՆՅԱԿ	8.64 մ²
1.26	ԲՈՒԺԱ ԳՈՐԾԱԿԱՆ ՍԵՆՅԱԿ	3.22 մ²
1.27	ՍԱՆՀԱՆԳՈՒՅՑ	4.50 մ²
ԸՆԴՀԱՆՈՒՐ ՕԳՏԱԳՈՐԾՄԱՆ ՏԱՐԱԾՔ		
1.28	ՆԱԽԱՍՐԱՀ	58.50 մ²
1.29	ԷԼԵԿՏՐԱԿԱՆ ՍԱՐՔԱՎՈՐՈՒՄՆԵՐ	2.40 մ²
1.30	ԴԱՀԼԻՃ	67.64 մ²
1.31	ԳՈՒՑՔԻ ՊԱՀԵՍՏ	5.95 մ²
1.32	ԿԱԹՍԱՑԱՏՈՒՆ	7.60 մ²
1.33	ՄԻՋԱՆՑՔ	23.50 մ²
1.34	ԱՍՏԻՃԱՆԱՎԱՆԴԱԿ	18.10 մ²
1.35	ՄԻՋԱՆՑՔ	29.50 մ²
1.36	ԱՐՏԱՔԻՆ ԱՍՏԻՃԱՆ	17.90 մ²
1.37	ԱՐՏԱՔԻՆ ԱՍՏԻՃԱՆ	17.00 մ²
1.38	ԱՐՏԱՔԻՆ ԱՍՏԻՃԱՆ	17.00 մ²
1.39	ԱՐՏԱՔԻՆ ԱՍՏԻՃԱՆ	6.00 մ²
1.40	ԱՐՏԱՔԻՆ ԱՍՏԻՃԱՆ	15.40 մ²

Պայմանական նշաններ

- Բաշխիչ վահան
- LED պանելային լուսատու. 36-ևտ 4000Կ լույսի գույնով
- LED լուսատու առաստաղին տեղադրման18-ևտ հզորության 4000Կ լույսի գույնով
- LED Ներկառուցվող լուսատու. 12-ևտ 4000Կ լույսի գույնով
- LED Ներկառուցվող լուսատու. 8-ևտ IP44 4000Կ լույսի գույնով
- Անջատիչ երկատեղն Ներքին տեղադրման IP20, 10A, 230V
- Անջատիչ մեկատեղն Ներքին տեղադրման IP20, 10A, 230V
- Մայրուղային եք պատից
- Մայրուղային եք առաստաղից

Նշում:
Լուսավորության ցանցը մոնտաժել ՊՎՀԿ-ում LS տիպի 3x1,5 մմ2 կտրվածքի մալուխներով մայրուղիներով: Մայրուղիները մոնտաժել մետաղական մայրուղային վայրերի միջով, իսկ մայրուղային վայրերից միևչև լուսլույսերի սնուցման կետերը մոնտաժել PVC ճկախողովակների միջով:

						ԷՔ-ԳԻՍԱՇՀ-25/10
						ԵՐԵՎԱՆ ՔԱՂԱՔԻ ՔԱՆԱՔԵՌ-ԶԵՅԹՈՒՆ ՎԱՐՉԱԿԱՆ ՇՐՋԱՆԻ Հ.150 ՄԱՆԿԱՊԱՐՏԵԶԻ ՀԻՄՆԱՆՈՐՈԳՄԱՆ ԵՎ ԲԱԿԻ ԲԱՐԵԿԱՐԳՈՒՄ
ԼԱԻ	Վ. Իսպիրյան					ԷԼԵԿՏՐԱՏԵԽՆԻԿԱԿԱՆ ՄԱՍ — Փուլ: ԱՆ; Թերթ: 04; Թերթերը:
ԱՍԻՍՏԵՆՏ	Հ. Սահակյան					
						Առաջին հարկի լուսավորության ցանցի հատակագիծ — ՕՆ ԴԻԶԱՅՆ ԿՈՊ

ԱՌԱՋԻՆ ՀԱՐԿ ± 0.000 ՆԻՇ

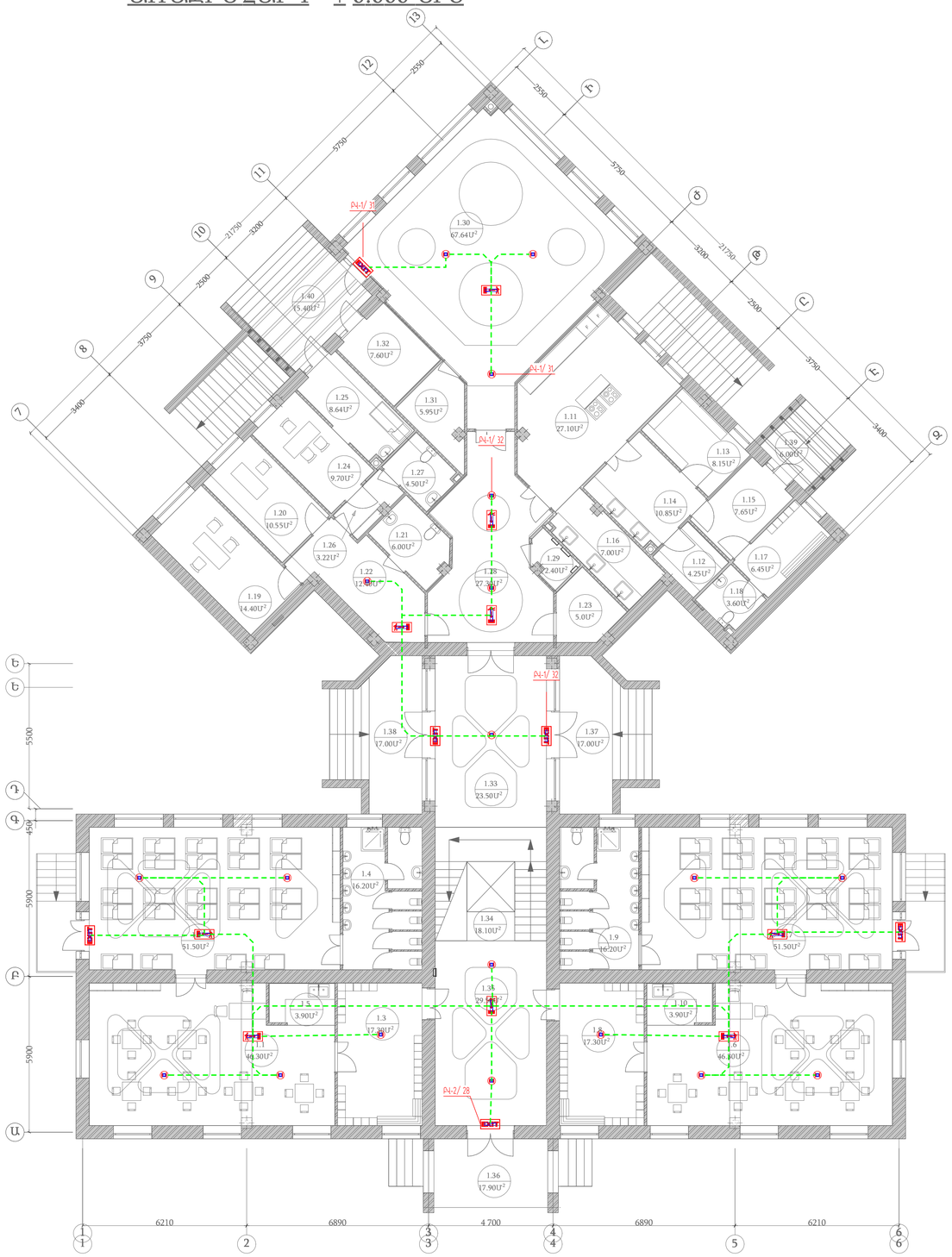

ՄԵՆՅԱԿՆԵՐԻ ԱՆՎԱՆԱՑԱՆԿ

ՀԱՄԱՐ	ԱՆՎԱՆՈՒՄԸ	ՄԱԿԵՐԵՍ
	ԱՌԱՋԻՆ ՀԱՐԿ ± 0.000 ՆԻՇ	
	ԽՄԲԱԿԱՅԻՆ ԲԱՆԻՔ - 1 / 24 ՏԵՂ /	
1.1	ԽՄԲԱԿԱՅԻՆ ՍԵՆՅԱԿ	46.30 մ²
1.2	ՆՆՋԱՐԱՆ	51.50 մ²
1.3	ՀԱՆԴԵՐՁԱՐԱՆ	17.30 մ²
1.4	ՍԱՆՀԱՆԳՈՒՅՑ	16.20 մ²
1.5	ԽՈՀԱՆՈՑԱՅԻՆ ՀԱՏՎԱԾ	3.90 մ²
	ԽՄԲԱԿԱՅԻՆ ԲԱՆԻՔ - 2 / 24 ՏԵՂ /	
1.6	ԽՄԲԱԿԱՅԻՆ ՍԵՆՅԱԿ	46.30 մ²
1.7	ՆՆՋԱՐԱՆ	51.50 մ²
1.8	ՀԱՆԴԵՐՁԱՐԱՆ	17.30 մ²
1.9	ՍԱՆՀԱՆԳՈՒՅՑ	16.20 մ²
1.10	ԽՈՀԱՆՈՑԱՅԻՆ ՀԱՏՎԱԾ	3.90 մ²
ՀԱՄԱՐ	ԱՆՎԱՆՈՒՄԸ	ՄԱԿԵՐԵՍ
	ԽՈՀԱՆՈՑԱՅԻՆ ԲԱՆԻՔ	
1.11	ԽՈՀԱՆՈՑ ԵՎ ՄԱՏՈՒՑՄԱՆ ՍՐԱՀ	27.10 մ²
1.12	ՉՈՐ ՄԹԵՐՔԻ ՊԱՀԵՍՏ	4.25 մ²
1.13	ԲԱՆՋԱՐԵՂԵՆԻ ՊԱՀԵՍՏ	8.15 մ²
1.14	ՄԹԵՐՔԻՆ ՄՇԱԿՄԱՆ ՍԵՆՅԱԿ	10.85 մ²
1.15	ՆԱԽԱՄՈՒՏՔ	7.65 մ²
1.16	ՄՊԱՍՔԻ ԼՎԱՑՄԱՆ ՍԵՆՅԱԿ	7.00 մ²
1.17	ԱՇԽԱՏԱԿԱԶՄԻ ՀԱՆԴԵՐՁԱՐԱՆ	6.45 մ²
1.18	ՍԱՆՀԱՆԳՈՒՅՑ	3.60 մ²
	ՎԱՐՁԱԿԱՆ ԲԱՆԻՔ	
1.19	ՎԱՐԻՉԻ ԱՌԱՆՁՆԱՍԵՆՅԱԿ	14.40 մ²
1.20	ՄԵԹՈԴԻՍՏԻ ԱՇԽԱՏԱՍԵՆՅԱԿ	10.55 մ²
1.21	ԱՆՁՆԱԿԱԶՄԻ ՍԱՆՀԱՆԳՈՒՅՑ	6.00 մ²
1.22	ՄԻՋԱՆՑՔ	12.40 մ²
1.23	ՏԵԽՆԻԿԱԿԱՆ ՍԵՆՅԱԿ	5.00 մ²
	ԲԺՇԿԱԿԱՆ ԲԱՆԻՔ	
1.24	ԲՈՒԺԱԿԱՆ ՍԵՆՅԱԿ	9.70 մ²
1.25	ՀԻՎԱՆԴԱՍԵՆՅԱԿ	8.64 մ²
1.26	ԲՈՒԺԱ ԳՈՐԾԱԿԱՆ ՍԵՆՅԱԿ	3.22 մ²
1.27	ՍԱՆՀԱՆԳՈՒՅՑ	4.50 մ²
	ԸՆԴՀԱՆՈՒՐ ՕԳՏԱԳՈՐԾՄԱՆ ՏԱՐԱԾՔ	
1.28	ՆԱԽԱՍՐԱՀ	58.50 մ²
1.29	ԷԼԵԿՏՐԱԿԱՆ ՍԱՐՔԱՎՈՐՈՒՄՆԵՐ	2.40 մ²
1.30	ԴԱՀԼԻՃ	67.64 մ²
1.31	ԳՈՒՑՔԻ ՊԱՀԵՍՏ	5.95 մ²
1.32	ԿԱԹՍԱՑՍՏՈՒՆ	7.60 մ²
1.33	ՄԻՋԱՆՑՔ	23.50 մ²
1.34	ԱՍՏԻՃԱՆԱՎԱՆԴԱԿ	18.10 մ²
1.35	ՄԻՋԱՆՑՔ	29.50 մ²
1.36	ԱՐՏԱՔԻՆ ԱՍՏԻՃԱՆ	17.90 մ²
1.37	ԱՐՏԱՔԻՆ ԱՍՏԻՃԱՆ	17.00 մ²
1.38	ԱՐՏԱՔԻՆ ԱՍՏԻՃԱՆ	17.00 մ²
1.39	ԱՐՏԱՔԻՆ ԱՍՏԻՃԱՆ	6.00 մ²
1.40	ԱՐՏԱՔԻՆ ԱՍՏԻՃԱՆ	15.40 մ²

Պայմանական նշաններ

- Բաշխիչ վահան
- Ելքի ուղղության ցուցանակ
- LED լուսատու ավտոնոմ սնուցման սարքով

Նշում:
Լուսավորության ցանցը մոնտաժել BBГнг LS տիպի 3x1,5 մմ2 կարգավածքի մանվորեսով մալուխներով: Մալուխները մոնտաժել մետաղական մալուխային վազքերի միջով, իսկ մալուխային վազքերից մինչև լուսնդի սնուցման կետերը մոնտաժել PVC ճկափողովանների միջով:

							ԷՔ-ԳԻՍԱՀՇՀ-25/10	
							ԵՐԵՎԱՆ ՔԱՂԱՔԻ ՔԱՆԱՔԵՌ-ԶԵՅԹՈՒՆ ՎԱՐՉԱԿԱՆ ՇՐՋԱՆԻ Հ.150 ՄԱՆԿԱՊԱՐՏԵԶԻ ՀԻՄՆԱՆՈՐՈԳՄԱՆ ԵՎ ԲԱԿԻ ԲԱՐԵԿԱՐԳՈՒՄ	
ԼԱԻ		Վ. Իսպիրյան						
						ԷԼԵԿՏՐԱՏԵԽՆԻԿԱԿԱՆ ՄԱՍ	Փուլ	Թերթ	Թերթերը
ԱՍԻՍՏԱԾՏ		Հ. Սահակյան					ԱՆ	05	
						Առաջին հարկի վթարային լուսավորության ցանցի հատակագիծ	ՕՆ ԴԻԶԱՅՆ ԿՈՊ		

ԱՌԱՋԻՆ ՀԱՐԿ ± 0.000 ՆԻՇ

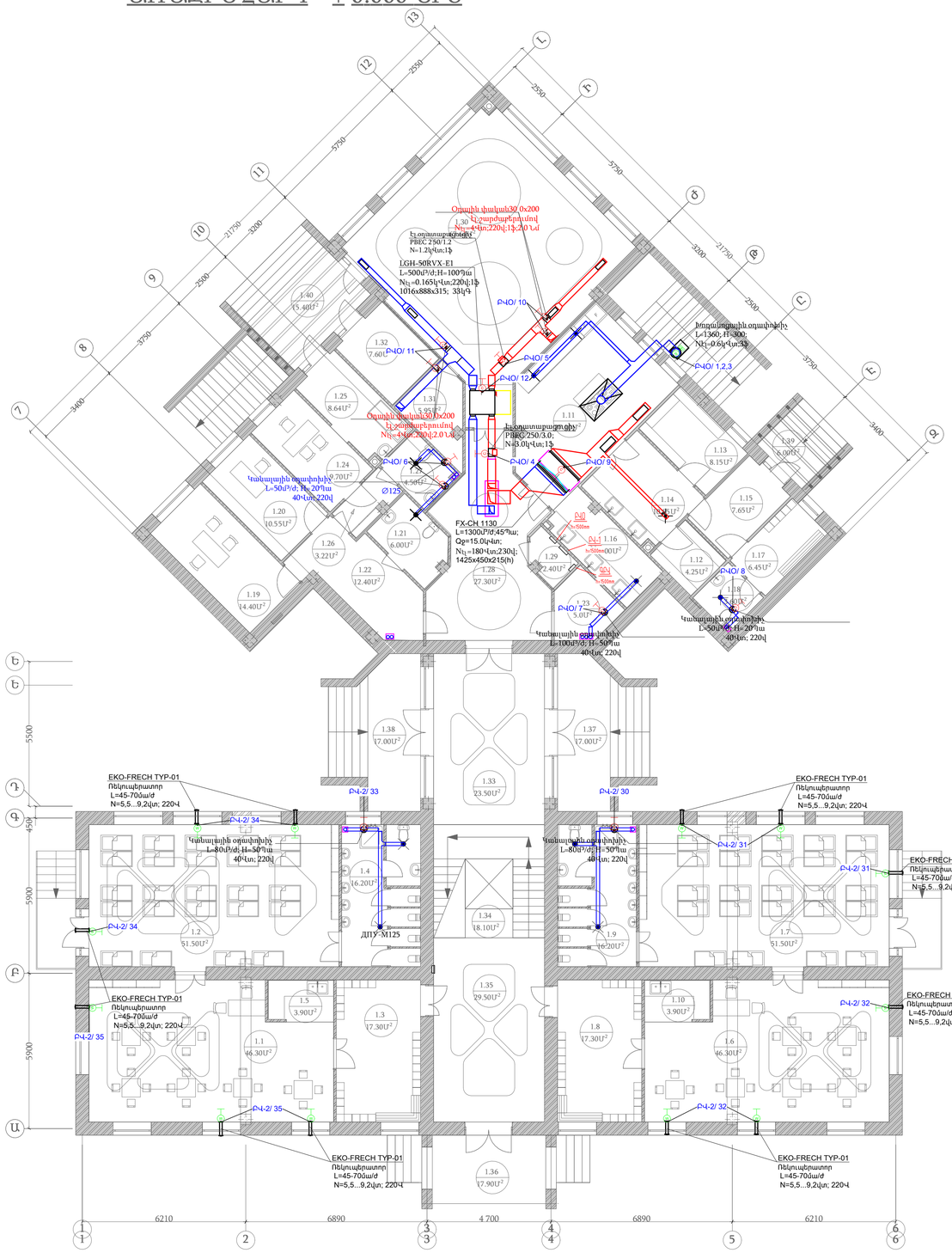

ՄԵՆՅԱԿՆԵՐԻ ԱՆՎԱՆԱՑԱՆԿ

ՀԱՄԱՐ	ԱՆՎԱՆՈՒՄԸ	ՄԱԿԵՐԵՍ
ԱՌԱՋԻՆ ՀԱՐԿ ± 0.000 ՆԻՇ		
ԽՄԲԱԿԱՅԻՆ ԲՋԻՋ - 1 / 24 ՏԵՂ /		
1.1	ԽՄԲԱԿԱՅԻՆ ՍԵՆՅԱԿ	46.30 մ²
1.2	ՆՆՋԱՐԱՆ	51.50 մ²
1.3	ՀԱՆԴԵՐՁԱՐԱՆ	17.30 մ²
1.4	ՍԱՆՀԱՆԳՈՒՅՑ	16.20 մ²
1.5	ԽՈՀԱՆՈՑԱՅԻՆ ՀԱՏՎԱԾ	3.90 մ²
ԽՄԲԱԿԱՅԻՆ ԲՋԻՋ - 2 / 24 ՏԵՂ /		
1.6	ԽՄԲԱԿԱՅԻՆ ՍԵՆՅԱԿ	46.30 մ²
1.7	ՆՆՋԱՐԱՆ	51.50 մ²
1.8	ՀԱՆԴԵՐՁԱՐԱՆ	17.30 մ²
1.9	ՍԱՆՀԱՆԳՈՒՅՑ	16.20 մ²
1.10	ԽՈՀԱՆՈՑԱՅԻՆ ՀԱՏՎԱԾ	3.90 մ²
ՀԱՄԱՐ	ԱՆՎԱՆՈՒՄԸ	ՄԱԿԵՐԵՍ
ԽՈՀԱՆՈՑԱՅԻՆ ԲՋԻՋ		
1.11	ԽՈՀԱՆՈՑ ԵՎ ՄԱՏՈՒՑՄԱՆ ՍՐԱՀ	27.10 մ²
1.12	ՉՈՐ ՄԹԵՐՔԻ ՊԱՀԵՍՏ	4.25 մ²
1.13	ԲԱՆՋԱՐԵՂԵՆԻ ՊԱՀԵՍՏ	8.15 մ²
1.14	ՄԹԵՐՔԻՆ ՄՇԱԿՄԱՆ ՍԵՆՅԱԿ	10.85 մ²
1.15	ՆԱԽԱՄՈՒՏՔ	7.65 մ²
1.16	ՄՊԱՍՔԻ ԼՎԱՑՄԱՆ ՍԵՆՅԱԿ	7.00 մ²
1.17	ԱՇԽԱՏԱԿԱԶՄԻ ՀԱՆԴԵՐՁԱՐԱՆ	6.45 մ²
1.18	ՍԱՆՀԱՆԳՈՒՅՑ	3.60 մ²
ՎԱՐՁԱԿԱՆ ԲՋԻՋ		
1.19	ՎԱՐԻՉԻ ԱՌԱՆՁՆԱՍԵՆՅԱԿ	14.40 մ²
1.20	ՄԵԹՈԴԻՍՏԻ ԱՇԽԱՏԱՍԵՆՅԱԿ	10.55 մ²
1.21	ԱՆՁՆԱԿԱԶՄԻ ՍԱՆՀԱՆԳՈՒՅՑ	6.00 մ²
1.22	ՄԻՋԱՆՑՔ	12.40 մ²
1.23	ՏԵԽՆԻԿԱԿԱՆ ՍԵՆՅԱԿ	5.00 մ²
ԲԺՇԿԱԿԱՆ ԲՋԻՋ		
1.24	ԲՈՒԺԱԿԱՆ ՍԵՆՅԱԿ	9.70 մ²
1.25	ՀԻՎԱՆԴԱՍԵՆՅԱԿ	8.64 մ²
1.26	ԲՈՒԺԱ ԳՈՐԾԱԿԱՆ ՍԵՆՅԱԿ	3.22 մ²
1.27	ՍԱՆՀԱՆԳՈՒՅՑ	4.50 մ²
ԸՆԴՀԱՆՈՒՐ ՕԳՏԱԳՈՐԾՄԱՆ ՏԱՐԱԾՔ		
1.28	ՆԱԽԱՍՐԱՀ	58.50 մ²
1.29	ԷԼԵԿՏՐԱԿԱՆ ՍԱՐՔԱՎՈՐՈՒՄՆԵՐ	2.40 մ²
1.30	ԴԱՀԼԻՃ	67.64 մ²
1.31	ԳՈՒՑՔԻ ՊԱՀԵՍՏ	5.95 մ²
1.32	ԿԱԹՍԱՅՏՈՒՆ	7.60 մ²
1.33	ՄԻՋԱՆՑՔ	23.50 մ²
1.34	ԱՍՏԻՃԱՆԱՎԱՆԴԱԿ	18.10 մ²
1.35	ՄԻՋԱՆՑՔ	29.50 մ²
1.36	ԱՐՏԱՔԻՆ ԱՍՏԻՃԱՆ	17.90 մ²
1.37	ԱՐՏԱՔԻՆ ԱՍՏԻՃԱՆ	17.00 մ²
1.38	ԱՐՏԱՔԻՆ ԱՍՏԻՃԱՆ	17.00 մ²
1.39	ԱՐՏԱՔԻՆ ԱՍՏԻՃԱՆ	6.00 մ²
1.40	ԱՐՏԱՔԻՆ ԱՍՏԻՃԱՆ	15.40 մ²

ԷՔ-ԳԻՍԱՇՀ-25/10

ԵՐԵՎԱՆ ՔԱՂԱՔԻ ՔԱՆԱՔԵՌ-ԶԵՅԹՈՒՆ ՎԱՐՉԱԿԱՆ ՇՐՋԱՆԻ Հ.150 ՄԱՆԿԱՊԱՐՏԵԶԻ ՀԻՄՆԱՆՈՐՈԳՄԱՆ ԵՎ ԲԱԿԻ ԲԱՐԵԿԱՐԳՈՒՄ

ԼԱԻ	Վ. Իսպիրյան		
ԱԽՍՏԱԾԵՑ	Հ. Սահակյան		

ԷԼԵԿՏՐԱՏԵԽՆԻԿԱԿԱՆ ՄԱՍ

Փուլ	Թերթ	Թերթերը
ԱՆ	06	

Առաջին հարկի օդափոխության սարքավորումների հատակագիծ

ՕՆ ԴԻԶԱՅՆ ԿՈՊ

ԵՐԿՐՈՐԴ ՀԱՐԿ + 3.300 ՆԻՇ

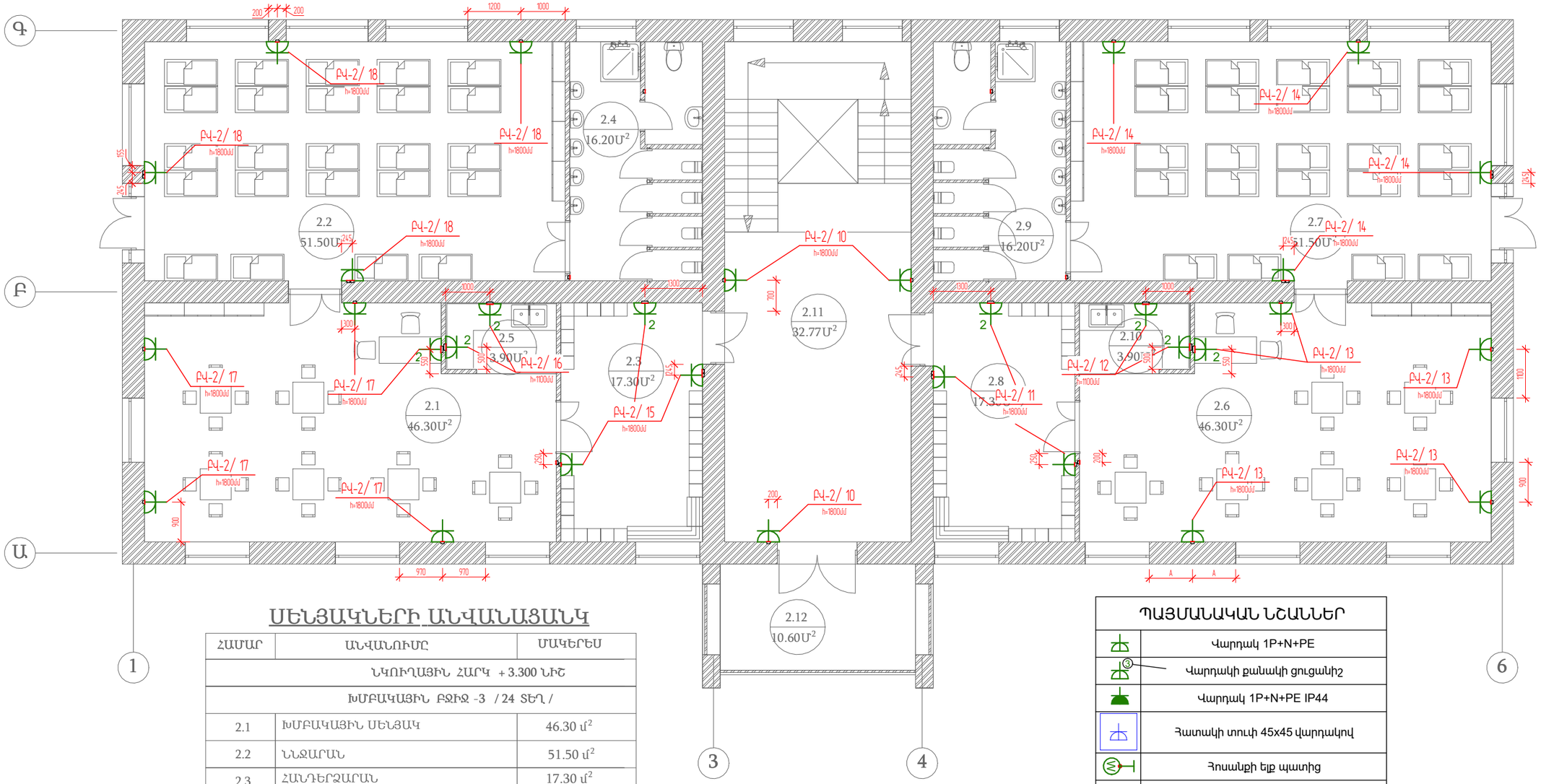

ՍԵՆՅԱԿՆԵՐԻ ԱՆՎԱՆԱՑԱՆԿ

ՀԱՄԱՐ	ԱՆՎԱՆՈՒՄԸ	ՄԱԿԵՐԵՍ
ՆԿՈՒՂԱՅԻՆ ՀԱՐԿ +3.300 ՆԻՇ		
ԽՄԲԱԿԱՅԻՆ ԲՋԻՋ -3 / 24 ՏԵՂ /		
2.1	ԽՄԲԱԿԱՅԻՆ ՍԵՆՅԱԿ	46.30 մ²
2.2	ՆՆՋԱՐԱՆ	51.50 մ²
2.3	ՀԱՆԴԵՐՁԱՐԱՆ	17.30 մ²
2.4	ՍԱՆՀԱՆԳՈՒՅՑ	16.20 մ²
2.5	ԽՈՀԱՆՈՑԱՅԻՆ ՀԱՏՎԱԾ	3.90 մ²
ԽՄԲԱԿԱՅԻՆ ԲՋԻՋ -4 / 24 ՏԵՂ /		
2.6	ԽՄԲԱԿԱՅԻՆ ՍԵՆՅԱԿ	46.30 մ²
2.7	ՆՆՋԱՐԱՆ	51.50 մ²
2.8	ՀԱՆԴԵՐՁԱՐԱՆ	17.30 մ²
2.9	ՍԱՆՀԱՆԳՈՒՅՑ	16.20 մ²
2.10	ԽՈՀԱՆՈՑԱՅԻՆ ՀԱՏՎԱԾ	3.90 մ²
ԸՆԴՀԱՆՈՒՐ ՕԳՏԱԳՈՐԾՄԱՆ ՏԱՐԱԾՔ		
2.11	ՄԻՋԱՆՑՔ	32.77 մ²
2.12	ՊԱՏՇԳԱՄԲ	10.60 մ²

ՊԱՅՄԱՆԱԿԱՆ ՆՇԱՆՆԵՐ

	Վարդակ 1P+N+PE
3	Վարդակի քանակի ցուցանիշ
	Վարդակ 1P+N+PE IP44
	Հատակի տուփ 45x45 վարդակով
M	Հոսանքի ելք պատից
	Բաշխիչ վահան

Նշում

Վարդակային ցանցը մոնտաժել ВВГнг LS տիպի մալուխներով: Մալուխների կտրվածքները տես միագծանի սխեմայում: Մալուխները մոնտաժել մետաղական մալուխային վաքերի միջով, իսկ մալուխային վաքերից մինչև վարդակների սնուցման կետերը մոնտաժել PVC ճկախողովակների միջով:

						ԵՔ-ԳԽԱՇՁԲ-25/10		
						ԵՐԵՎԱՆ ՔԱՂԱՔԻ ՔԱՆԱՔԵՌ-ԶԵՅԹՈՒՆ ՎԱՐՉԱԿԱՆ ՇՐՋԱՆԻ Հ.150 ՄԱՆԿԱՊԱՐՏԵԶԻ ՀԻՄՆԱՆՈՐՈԳՄԱՆ ԵՎ ԲԱԿԻ ԲԱՐԵԿԱՐԳՈՒՄ		
ՆԳԻ	Վ. Իսպիրյան			ԷԼԵԿՏՐԱՏԵԽՆԻԿԱԿԱՆ ՄԱՍ	Փուլ	Թերթ	Թերթեր
					ԱՆ	07	
ՆԱԽԱԳԾԵՑ	Հ. Սահակյան			Երկրորդ հարկի վարդակային ցանցի հատակագիծ	ՕՆ ԴԻԶԱՅՆ ՍՊԸ		

ԵՐԿՐՈՐԴ ՀԱՐԿ + 3.300 ՆԻՇ

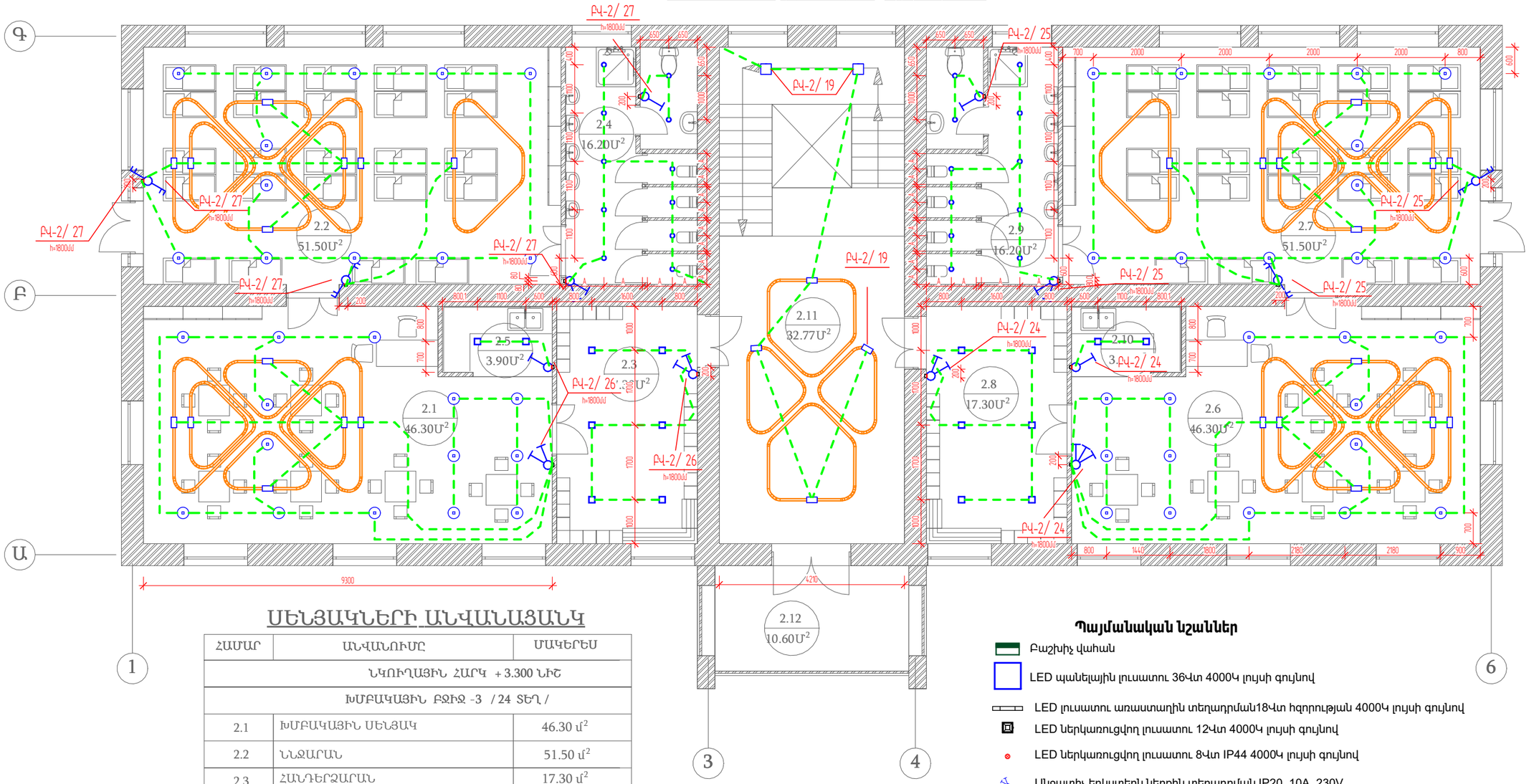

ՍԵՆՅԱԿՆԵՐԻ ԱՆՎԱՆԱՑԱՆԿ

ՀԱՄԱՐ	ԱՆՎԱՆՈՒՄԸ	ՄԱԿԵՐԵՍ
ՆԿՈՒՂԱՅԻՆ ՀԱՐԿ +3.300 ՆԻՇ		
ԽՄԲԱԿԱՅԻՆ ԲՋԻՋ -3 / 24 ՏԵՂ /		
2.1	ԽՄԲԱԿԱՅԻՆ ՍԵՆՅԱԿ	46.30 մ²
2.2	ՆՆՋԱՐԱՆ	51.50 մ²
2.3	ՀԱՆԴԵՐՁԱՐԱՆ	17.30 մ²
2.4	ՍԱՆՀԱՆԳՈՒՅՑ	16.20 մ²
2.5	ԽՈՀԱՆՈՑԱՅԻՆ ՀԱՏՎԱԾ	3.90 մ²
ԽՄԲԱԿԱՅԻՆ ԲՋԻՋ -4 / 24 ՏԵՂ /		
2.6	ԽՄԲԱԿԱՅԻՆ ՍԵՆՅԱԿ	46.30 մ²
2.7	ՆՆՋԱՐԱՆ	51.50 մ²
2.8	ՀԱՆԴԵՐՁԱՐԱՆ	17.30 մ²
2.9	ՍԱՆՀԱՆԳՈՒՅՑ	16.20 մ²
2.10	ԽՈՀԱՆՈՑԱՅԻՆ ՀԱՏՎԱԾ	3.90 մ²
ԸՆԴՀԱՆՈՒՐ ՕԳՏԱԳՈՐԾՄԱՆ ՏԱՐԱԾՔ		
2.11	ՄԻՋԱՆՑՔ	32.77 մ²
2.12	ՊԱՏՇԳԱՄԲ	10.60 մ²

Պայմանական նշաններ

- Բաշխիչ վահան
- LED պանելային լուսատու 36Վտ 4000Կ լույսի գույնով
- LED լուսատու առաստաղին տեղադրման18Վտ հզորության 4000Կ լույսի գույնով
- LED ներկառուցվող լուսատու 12Վտ 4000Կ լույսի գույնով
- LED ներկառուցվող լուսատու 8Վտ IP44 4000Կ լույսի գույնով
- Անջատիչ երկստեղն ներքին տեղադրման IP20, 10A, 230V
- Անջատիչ մեկստեղն ներքին տեղադրման IP20, 10A, 230V
- Մալուխային ելք պատից
- Մալուխային ելք առաստաղից

Նշում:

Լուսավորության ցանցը մոնտաժել ВВГнг LS տիպի 3x1,5 մմ2 կտրվածքի մակերեսով մալուխներով: Մալուխները մոնտաժել մետաղական մալուխային վաքերի միջով, իսկ մալուխային վաքերից մինչև լույսերի սնուցման կետերը մոնտաժել PVC ճկախողովակների միջով:

						ԵՔ-ԳՀԽԱՇՁԲ-25/10		
						ԵՐԵՎԱՆ ՔԱՂԱՔԻ ՔԱՆԱՔԵՌ-ԶԵՅԹՈՒՆ ՎԱՐՉԱԿԱՆ ՇՐՋԱՆԻ Հ.150 ՄԱՆԿԱՊԱՐՏԵԶԻ ՀԻՄՆԱՆՈՐՈԳՄԱՆ ԵՎ ԲԱԿԻ ԲԱՐԵԿԱՐԳՈՒՄ		
ՆԳԻ	Վ. Իսպիրյան					ԷԼԵԿՏՐԱՏԵԽՆԻԿԱԿԱՆ ՄԱՍ	Փուլ	Թերթ	Թերթեր
							ԱՆ	08	
ՆԱԽԱԳԾԵՑ	Հ. Սահակյան								
						Երկրորդ հարկի լուսավորության ցանցի հատակագիծ	ՕՆ ԴԻԶԱՅՆ ՍՊԸ		

ԵՐԿՐՈՐԴ ՀԱՐԿ + 3.300 ՆԻՇ

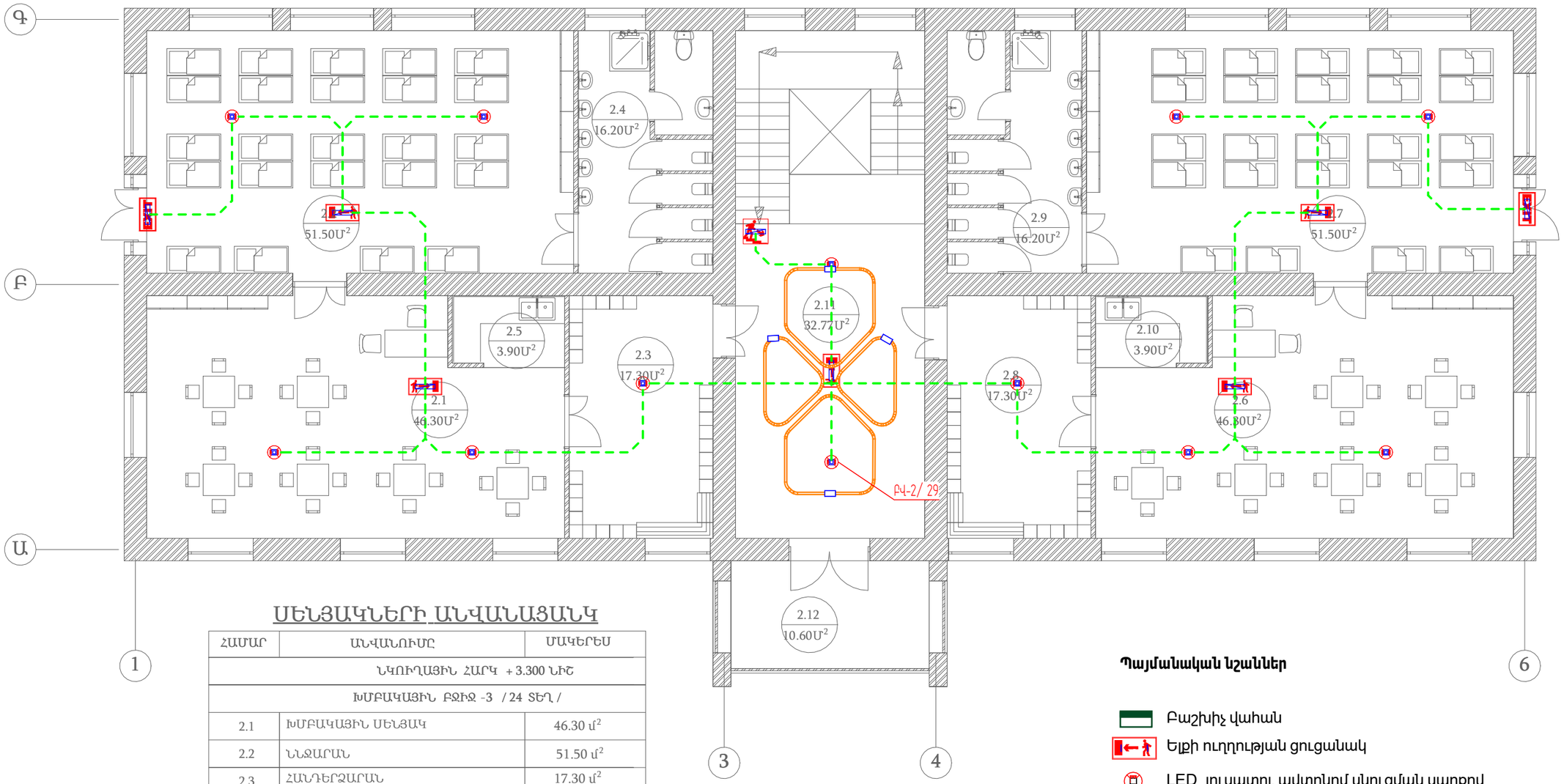

ՍԵՆՅԱԿՆԵՐԻ ԱՆՎԱՆԱՑԱՆԿ

ՀԱՄԱՐ	ԱՆՎԱՆՈՒՄԸ	ՄԱԿԵՐԵՍ
ՆԿՈՒՂԱՅԻՆ ՀԱՐԿ +3.300 ՆԻՇ		
ԽՄԲԱԿԱՅԻՆ ԲՋԻՋ -3 / 24 ՏԵՂ /		
2.1	ԽՄԲԱԿԱՅԻՆ ՍԵՆՅԱԿ	46.30 մ²
2.2	ՆՆՋԱՐԱՆ	51.50 մ²
2.3	ՀԱՆԴԵՐՁԱՐԱՆ	17.30 մ²
2.4	ՍԱՆՀԱՆԳՈՒՅՑ	16.20 մ²
2.5	ԽՈՀԱՆՈՑԱՅԻՆ ՀԱՏՎԱԾ	3.90 մ²
ԽՄԲԱԿԱՅԻՆ ԲՋԻՋ -4 / 24 ՏԵՂ /		
2.6	ԽՄԲԱԿԱՅԻՆ ՍԵՆՅԱԿ	46.30 մ²
2.7	ՆՆՋԱՐԱՆ	51.50 մ²
2.8	ՀԱՆԴԵՐՁԱՐԱՆ	17.30 մ²
2.9	ՍԱՆՀԱՆԳՈՒՅՑ	16.20 մ²
2.10	ԽՈՀԱՆՈՑԱՅԻՆ ՀԱՏՎԱԾ	3.90 մ²
ԸՆԴՀԱՆՈՒՐ ՕԳՏԱԳՈՐԾՄԱՆ ՏԱՐԱԾՔ		
2.11	ՄԻՋԱՆՑՔ	32.77 մ²
2.12	ՊԱՏՇԳԱՄԲ	10.60 մ²

Պայմանական նշաններ

- Բաշխիչ վահան
- Ելքի ուղղության ցուցանակ
- LED լուսատու ավտոնոմ սնուցման սարքով

Նշում:
Լուսավորության ցանցը մոնտաժել ВВГнг LS տիպի 3x1,5 մմ2 կտրվածքի մակերեսով մալուխներով: Մալուխները մոնտաժել մետաղական մալուխային վաքերի միջով, իսկ մալուխային վաքերից մինչև լույսերի սնուցման կետերը մոնտաժել PVC ճկախողովակների միջով:

						ԵՔ-ԳՀԽԱՇՁԲ-25/10		
						ԵՐԵՎԱՆ ՔԱՂԱՔԻ ՔԱՆԱՔԵՌ-ԶԵՅԹՈՒՆ ՎԱՐՉԱԿԱՆ ՇՐՋԱՆԻ Հ.150 ՄԱՆԿԱՊԱՐՏԵԶԻ ՀԻՄՆԱՆՈՐՈԳՄԱՆ ԵՎ ԲԱԿԻ ԲԱՐԵԿԱՐԳՈՒՄ		
ՆԳԻ	Վ. Իսպիրյան			ԷԼԵԿՏՐԱՏԵԽՆԻԿԱԿԱՆ ՄԱՍ	Փուլ	Թերթ	Թերթեր
					ԱՆ	09	
ՆԱԽԱԳԾԵՑ	Հ. Սահակյան						
				Երկրորդ հարկի վթարային լուսավորության ցանցի հատակագիծ	ՕՆ ԴԻԶԱՅՆ ՍՊԸ		

ON DESIGN

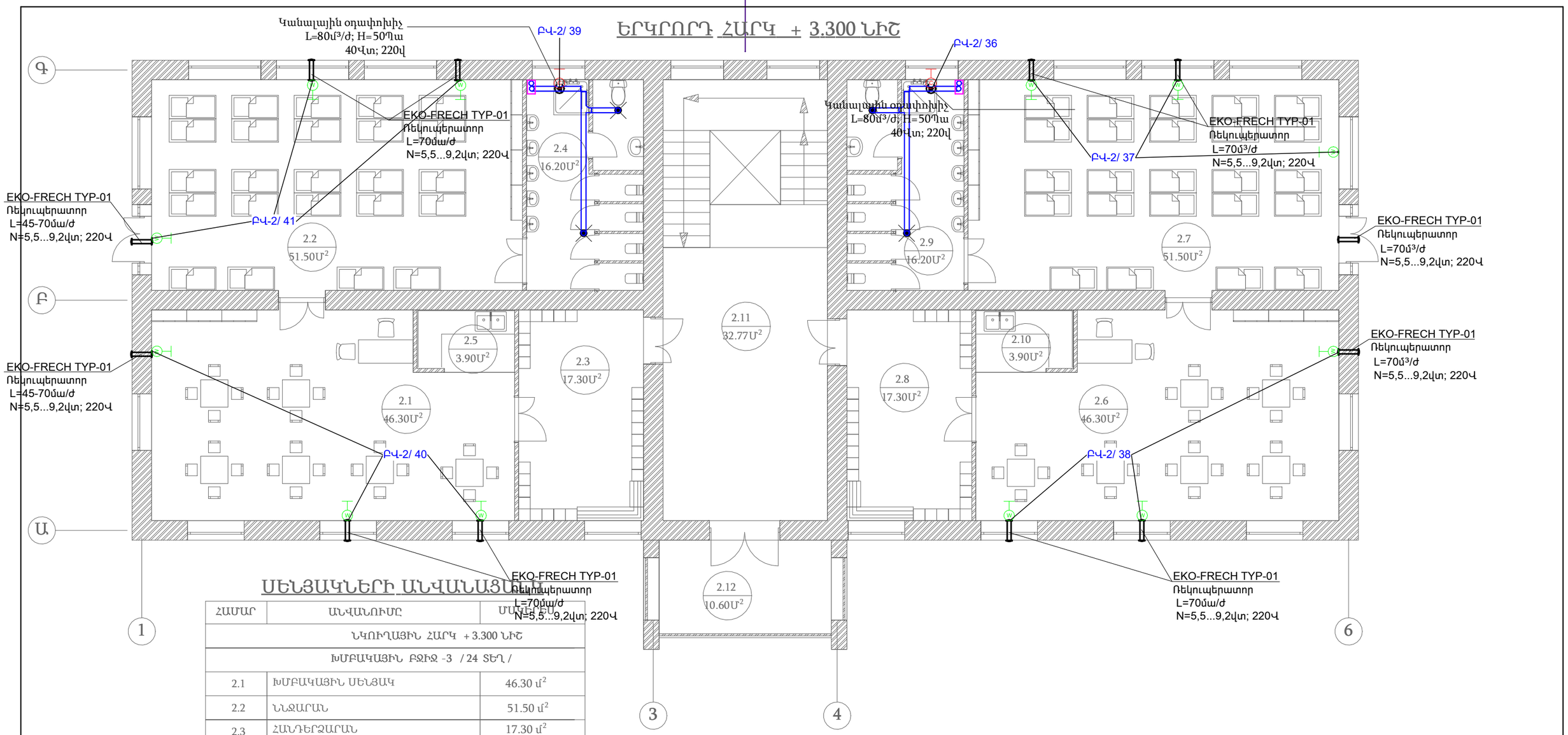

ՍԵՆՅԱԿՆԵՐԻ ԱՆՎԱՆԱՑԱՆԿ

ՀԱՄԱՐ	ԱՆՎԱՆՈՒՄԸ	ՄԱԿԵՐԵՍԸ
ՆԿՈՒՂԱՅԻՆ ՀԱՐԿ +3.300 ՆԻՇ		
ԽՄԲԱԿԱՅԻՆ ԲՋԻՋ -3 / 24 ՏԵՂ /		
2.1	ԽՄԲԱԿԱՅԻՆ ՍԵՆՅԱԿ	46.30 մ²
2.2	ՆՆՋԱՐԱՆ	51.50 մ²
2.3	ՀԱՆԴԵՐՁԱՐԱՆ	17.30 մ²
2.4	ՍԱՆՀԱՆԳՈՒՅՑ	16.20 մ²
2.5	ԽՈՀԱՆՈՑԱՅԻՆ ՀԱՏՎԱԾ	3.90 մ²
ԽՄԲԱԿԱՅԻՆ ԲՋԻՋ -4 / 24 ՏԵՂ /		
2.6	ԽՄԲԱԿԱՅԻՆ ՍԵՆՅԱԿ	46.30 մ²
2.7	ՆՆՋԱՐԱՆ	51.50 մ²
2.8	ՀԱՆԴԵՐՁԱՐԱՆ	17.30 մ²
2.9	ՍԱՆՀԱՆԳՈՒՅՑ	16.20 մ²
2.10	ԽՈՀԱՆՈՑԱՅԻՆ ՀԱՏՎԱԾ	3.90 մ²
ԸՆԴՀԱՆՈՒՐ ՕԳՏԱԳՈՐԾՄԱՆ ՏԱՐԱԾՔ		
2.11	ՄԻՋԱՆՑՔ	32.77 մ²
2.12	ՊԱՏԵԳԱՄԲ	10.60 մ²

						ԵՔ-ԳՀԽԱՇՁԲ-25/10		
						ԵՐԵՎԱՆ ՔԱՂԱՔԻ ՔԱՆԱՔԵՌ-ՋԵՅԹՈՒՆ ՎԱՐՉԱԿԱՆ ՇՐՋԱՆԻ Հ.150 ՄԱՆԿԱՊԱՐՏԵԶԻ ՀԻՄՆԱՆՈՐՈԳՄԱՆ ԵՎ ԲԱԿԻ ԲԱՐԵԿԱՐԳՈՒՄ		
ՆԳԻ		Վ. Իսպիրյան				ԷԼԵԿՏՐԱՏԵԽՆԻԿԱԿԱՆ ՄԱՍ	Փուլ	Թերթ	Թերթեր
							ԱՆ	10	
ՆԱԽԱԳԾԵՑ		Հ. Սահակյան							
						Երկրորդ հարկի օդափոխության սարքավորումների հատակագիծ	ՕՆ ԴԻԶԱՅՆ ՍՊԸ		

ԱՌԱՋԻՆ ՀԱՐԿ - 3.600 ՆԻՇ

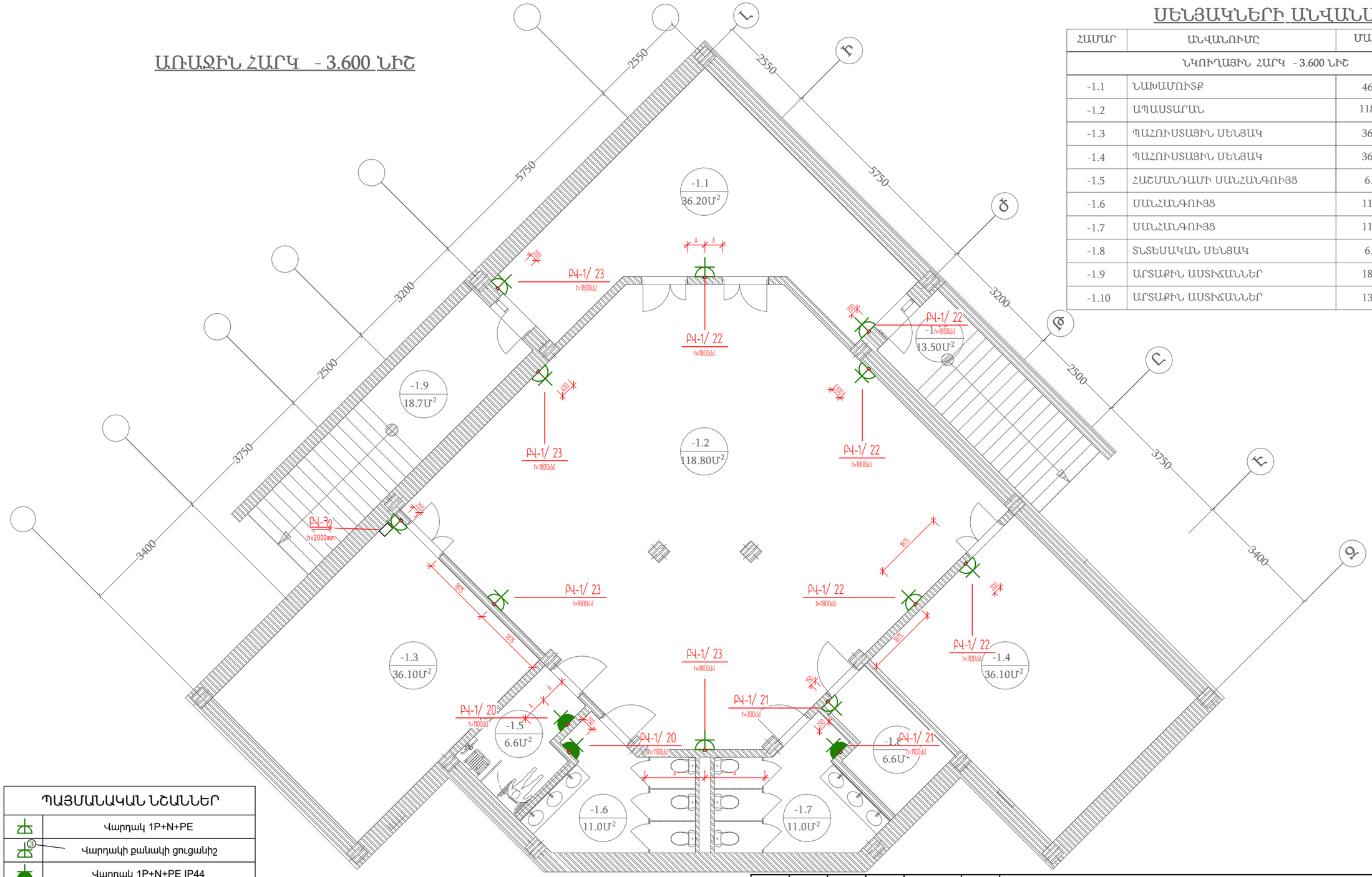

ՍԵՆՅԱԿՆԵՐԻ ԱՆՎԱՆԱՑԱՆԿ

ՀԱՄԱՐ	ԱՆՎԱՆՈՒՄԸ	ՄԱԿԵՐԵՍ
ՆԿՈՒՂԱՅԻՆ ՀԱՐԿ - 3.600 ՆԻՇ		
-1.1	ՆԱԽԱՄՈՒՏՔ	46.30 մ²
-1.2	ԱՊԱՍՏԱՐԱՆ	118.80 մ²
-1.3	ՊԱՀՈՒՍՏԱՅԻՆ ՍԵՆՅԱԿ	36.10 մ²
-1.4	ՊԱՀՈՒՍՏԱՅԻՆ ՍԵՆՅԱԿ	36.10 մ²
-1.5	ՀԱՇՄԱՆԴԱՄԻ ՍԱՆՀԱՆԳՈՒՅՑ	6.60 մ²
-1.6	ՍԱՆՀԱՆԳՈՒՅՑ	11.00 մ²
-1.7	ՍԱՆՀԱՆԳՈՒՅՑ	11.00 մ²
-1.8	ՏՆՏԵՍԱԿԱՆ ՍԵՆՅԱԿ	6.60 մ²
-1.9	ԱՐՏԱՔԻՆ ԱՍՏԻՃԱՆՆԵՐ	18.70 մ²
-1.10	ԱՐՏԱՔԻՆ ԱՍՏԻՃԱՆՆԵՐ	13.50 մ²

ՊԱՅՄԱՆԱԿԱՆ ՆՇԱՆՆԵՐ

	Վարդակ 1P+N+PE
	Վարդակի քանակի ցուցանիշ
	Վարդակ 1P+N+PE IP44
	Հատակի տուփ 45x45 վարդակով
	Հոսանքի ելք պատից
	Բաշխիչ վահան

Նշում

Վարդակային ցանցը մոնտաժել ВВГнг LS տիպի մալուխներով:
Մալուխների կտրվածքները տես միագծանի սխեմայում:
Մալուխները մոնտաժել մետաղական մալուխային վաքերի միջով, իսկ մալուխային վաքերից մինչև վարդակների սնուցման կետերը մոնտաժել PVC ճկախողովակների միջով:

						ԵՔ-ԳԽԱՀՇՁԲ-25/10		
						ԵՐԵՎԱՆ ՔԱՂԱՔԻ ՔԱՆԱՔԵՌ-ԶԵՅԹՈՒՆ ՎԱՐՉԱԿԱՆ ՇՐՋԱՆԻ Հ.150 ՄԱՆԿԱՊԱՐՏԵԶԻ ՀԻՄՆԱՆՈՐՈԳՄԱՆ ԵՎ ԲԱԿԻ ԲԱՐԵԿԱՐԳՈՒՄ		
ՆԳԻ	Վ. Իսպիրյան					ԷԼԵԿՏՐԱՏԵԽՆԻԿԱԿԱՆ ՄԱՍ	Փուլ	Թերթ	Թերթեր
ՆԱԽԱԳԾԵՑ	Հ. Սահակյան						ԱՆ	11	
						Նկուղային հարկի վարդակային ցանցի հատակագիծ	ՕՆ ԴԻԶԱՅՆ ՍՊԸ		

ԱՌԱՋԻՆ ՀԱՐԿ - 3.600 ՆԻՇ

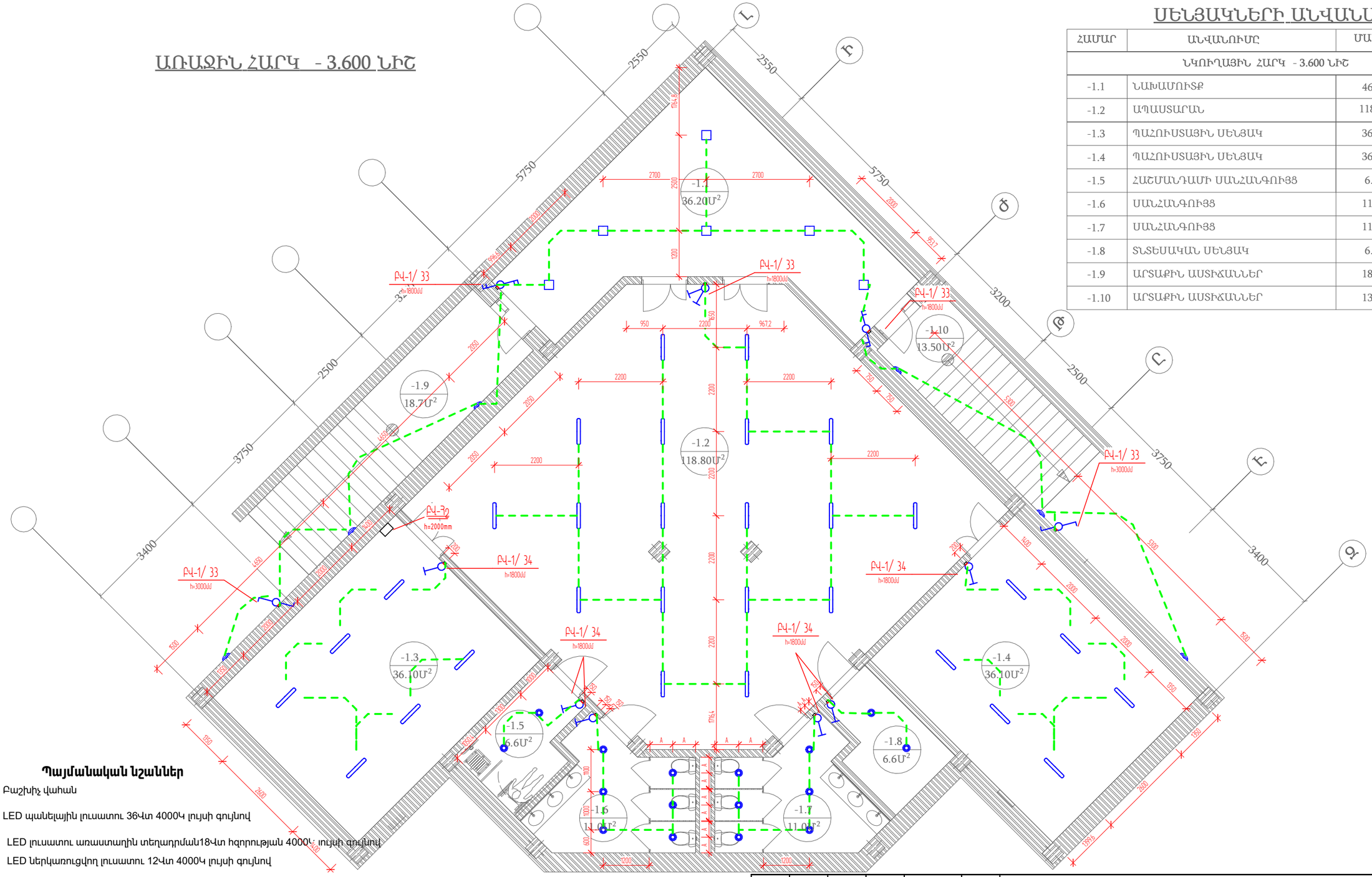

ՍԵՆՅԱԿՆԵՐԻ ԱՆՎԱՆԱՑԱՆԿ

ՀԱՄԱՐ	ԱՆՎԱՆՈՒՄԸ	ՄԱԿԵՐԵՍ
	ՆԿՈՒՂԱՅԻՆ ՀԱՐԿ - 3.600 ՆԻՇ	
-1.1	ՆԱԽԱՄՈՒՏՔ	46.30 մ²
-1.2	ԱՊԱՍՏԱՐԱՆ	118.80 մ²
-1.3	ՊԱՀՈՒՍՏԱՅԻՆ ՍԵՆՅԱԿ	36.10 մ²
-1.4	ՊԱՀՈՒՍՏԱՅԻՆ ՍԵՆՅԱԿ	36.10 մ²
-1.5	ՀԱՇՄԱՆԴԱՄԻ ՍԱՆՀԱՆԳՈՒՅՑ	6.60 մ²
-1.6	ՍԱՆՀԱՆԳՈՒՅՑ	11.00 մ²
-1.7	ՍԱՆՀԱՆԳՈՒՅՑ	11.00 մ²
-1.8	ՏՆՏԵՍԱԿԱՆ ՍԵՆՅԱԿ	6.60 մ²
-1.9	ԱՐՏԱՔԻՆ ԱՍՏԻՃԱՆՆԵՐ	18.70 մ²
-1.10	ԱՐՏԱՔԻՆ ԱՍՏԻՃԱՆՆԵՐ	13.50 մ²

Պայմանական նշաններ

- Բաշխիչ վահան
- LED պանելային լուսատու 36Վտ 4000Կ լույսի գույնով
- LED լուսատու առաստաղին տեղադրման18Վտ հզորության 4000Կ լույսի գույնով
- LED ներկառուցվող լուսատու 12Վտ 4000Կ լույսի գույնով
- LED ներկառուցվող լուսատու 8Վտ IP44 4000Կ լույսի գույնով
- Անջատիչ երկստեղն ներքին տեղադրման IP20, 10A, 230V
- Անջատիչ մեկստեղն ներքին տեղադրման IP20, 10A, 230V
- Մալուխային ելք պատից
- Մալուխային ելք առաստաղից

Նշում:

Լուսավորության ցանցը մոնտաժել ВВГнг LS տիպի 3x1,5 մմ2 կտրվածքի մակերեսով մալուխներով: Մալուխները մոնտաժել մետաղական մալուխային վաքերի միջով, իսկ մալուխային վաքերից մինչև լույսերի սնուցման կետերը մոնտաժել PVC ճկախողովակների միջով:

						ԵՔ-ԳԴԽԱՇՁԲ-25/10		
						ԵՐԵՎԱՆ ՔԱՂԱՔԻ ՔԱՆԱՔԵՌ-ԶԵՅԹՈՒՆ ՎԱՐՉԱԿԱՆ ՇՐՋԱՆԻ Հ.150 ՄԱՆԿԱՊԱՐՏԵԶԻ ՀԻՄՆԱՆՈՐՈԳՄԱՆ ԵՎ ԲԱԿԻ ԲԱՐԵԿԱՐԳՈՒՄ		
ՆԳԻ	Վ. Իսպիրյան					ԷԼԵԿՏՐԱՏԵԽՆԻԿԱԿԱՆ ՄԱՍ	Փուլ	Թերթ	Թերթեր
							ԱՆ	12	
ՆԱԽԱԳԾԵՑ	Հ. Սահակյան					Նկուղային հարկի լուսավորության ցանցի հատակագիծ	ՕՆ ԴԻԶԱՅՆ ՍՊԸ		

ԱՌԱՋԻՆ ՀԱՐԿ - 3.600 ՆԻՇ

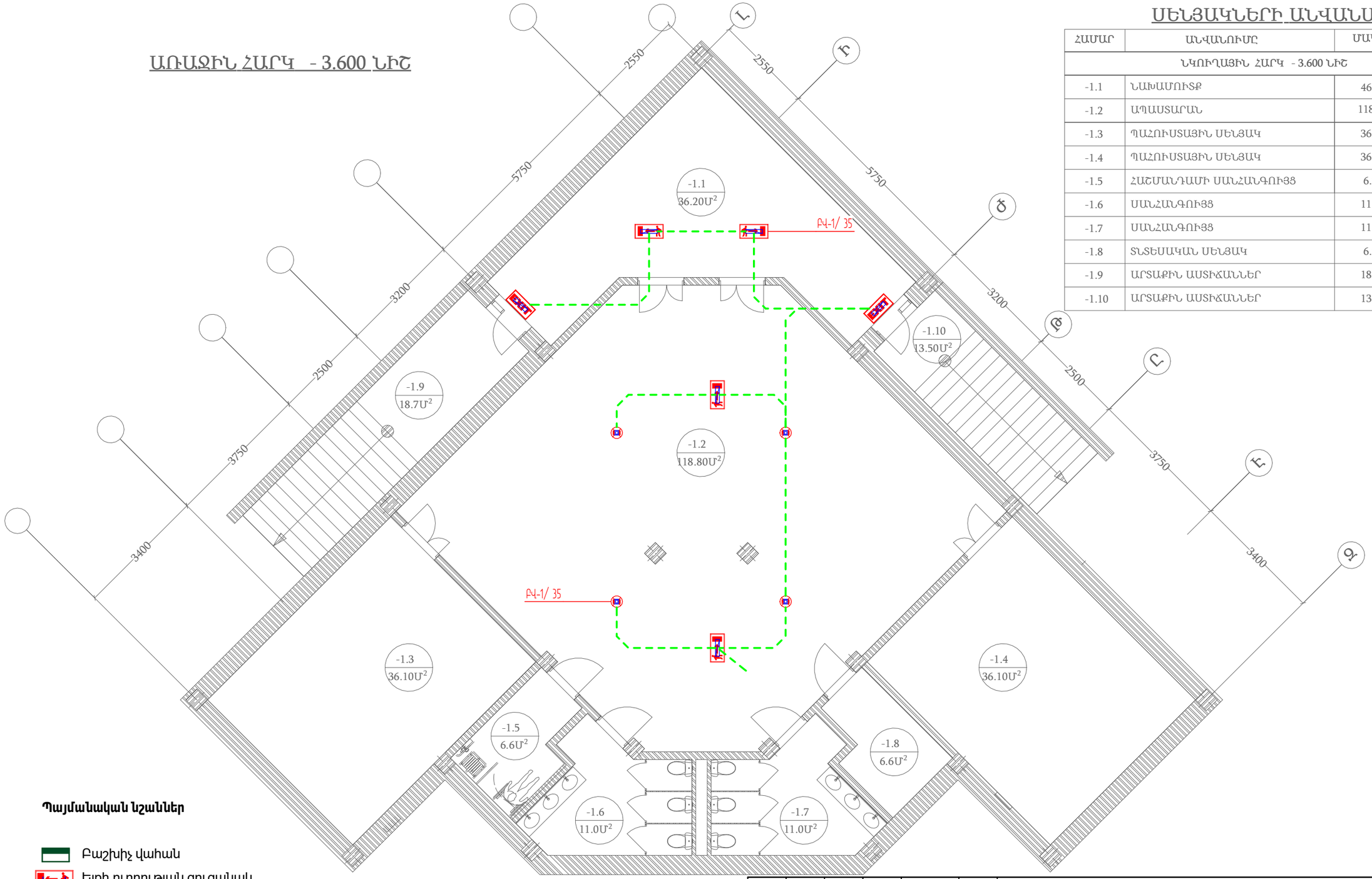

ՍԵՆՅԱԿՆԵՐԻ ԱՆՎԱՆԱՑԱՆԿ

ՀԱՄԱՐ	ԱՆՎԱՆՈՒՄԸ	ՄԱԿԵՐԵՍ
	ՆԿՈՒՂԱՅԻՆ ՀԱՐԿ - 3.600 ՆԻՇ	
-1.1	ՆԱԽԱՄՈՒՏՔ	46.30 մ²
-1.2	ԱՊԱՍՏԱՐԱՆ	118.80 մ²
-1.3	ՊԱՀՈՒՍՏԱՅԻՆ ՍԵՆՅԱԿ	36.10 մ²
-1.4	ՊԱՀՈՒՍՏԱՅԻՆ ՍԵՆՅԱԿ	36.10 մ²
-1.5	ՀԱՇՄԱՆԴԱՄԻ ՍԱՆՀԱՆԳՈՒՅՑ	6.60 մ²
-1.6	ՍԱՆՀԱՆԳՈՒՅՑ	11.00 մ²
-1.7	ՍԱՆՀԱՆԳՈՒՅՑ	11.00 մ²
-1.8	ՏՆՏԵՍԱԿԱՆ ՍԵՆՅԱԿ	6.60 մ²
-1.9	ԱՐՏԱՔԻՆ ԱՍՏԻՃԱՆՆԵՐ	18.70 մ²
-1.10	ԱՐՏԱՔԻՆ ԱՍՏԻՃԱՆՆԵՐ	13.50 մ²

Պայմանական նշաններ

- Բաշխիչ վահան
- Ելքի ուղղության ցուցանակ
- LED լուսատու ավտոնոմ սնուցման սարքով

Նշում:

Լուսավորության ցանցը մոնտաժել ВВГнг LS տիպի 3x1,5 մմ2 կտրվածքի մակերեսով մալուխներով: Մալուխները մոնտաժել մետաղական մալուխային վաքերի միջով, իսկ մալուխային վաքերից մինչև լույսերի սնուցման կետերը մոնտաժել PVC ճկախողովակների միջով:

						ԵՔ-ԳՀԽԱՇՁԲ-25/10		
						ԵՐԵՎԱՆ ՔԱՂԱՔԻ ՔԱՆԱՔԵՌ-ԶԵՅԹՈՒՆ ՎԱՐՉԱԿԱՆ ՇՐՋԱՆԻ Հ.150 ՄԱՆԿԱՊԱՐՏԵԶԻ ՀԻՄՆԱՆՈՐՈԳՄԱՆ ԵՎ ԲԱԿԻ ԲԱՐԵԿԱՐԳՈՒՄ		
ՆԳԻ	Վ. Իսպիրյան					ԷԼԵԿՏՐԱՏԵԽՆԻԿԱԿԱՆ ՄԱՍ	Փուլ	Թերթ	Թերթեր
ՆԱԽԱԳԾԵՑ	Հ. Սահակյան						ԱՆ	13	
						Նկուղային հարկի վթարային լուսավորության ցանցի հատակագիծ	ՕՆ ԴԻԶԱՅՆ ՍՊԸ		

ԱՌԱՋԻՆ ՀԱՐԿ - 3.600 ՆԻՇ

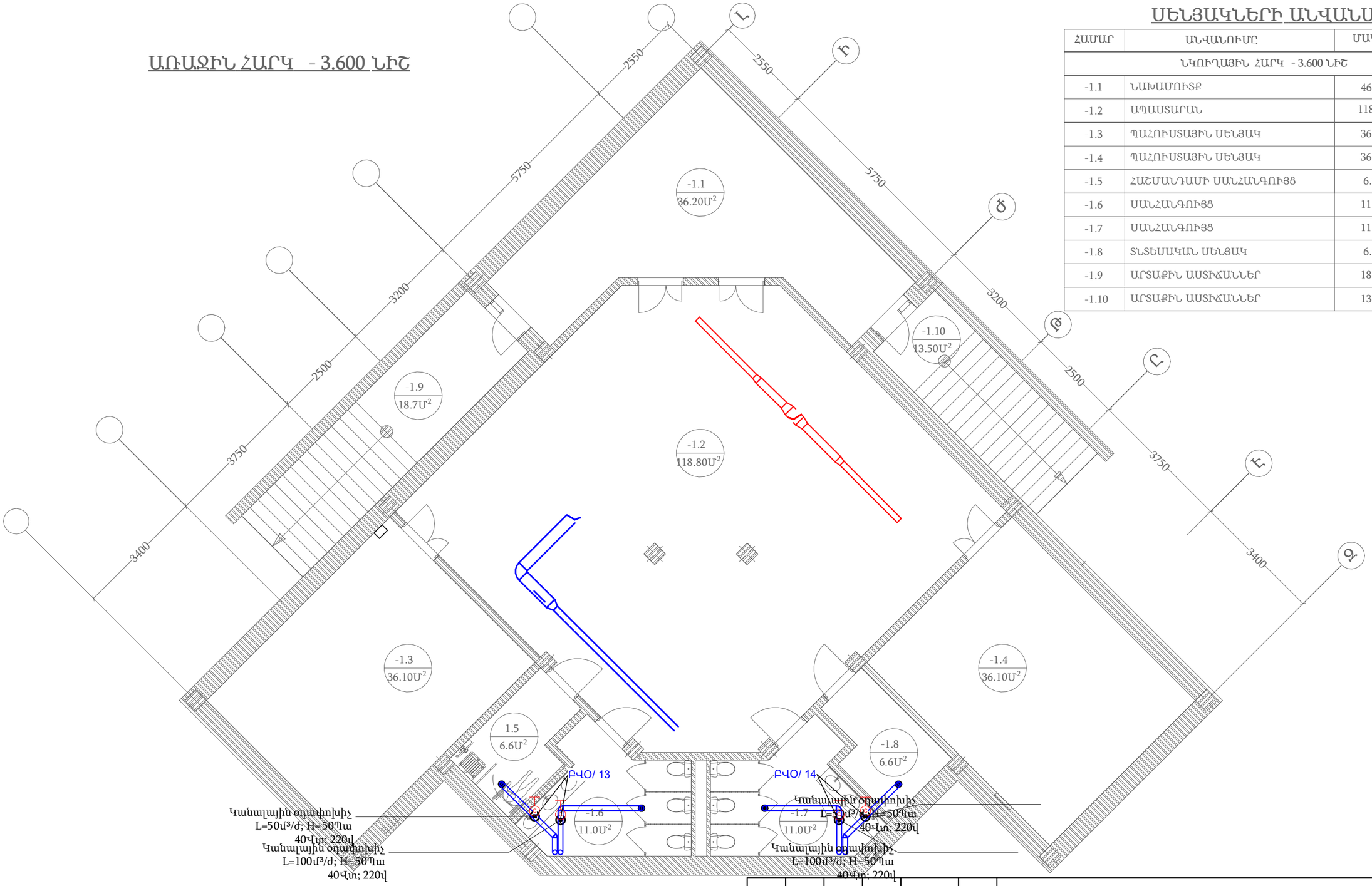

ՍԵՆՅԱԿՆԵՐԻ ԱՆՎԱՆԱՑԱՆԿ

ՀԱՄԱՐ	ԱՆՎԱՆՈՒՄԸ	ՄԱԿԵՐԵՍ
ՆԿՈՒՂԱՅԻՆ ՀԱՐԿ - 3.600 ՆԻՇ		
-1.1	ՆԱԽԱՄՈՒՏՔ	46.30 մ²
-1.2	ԱՊԱՍՏԱՐԱՆ	118.80 մ²
-1.3	ՊԱՀՈՒՍՏԱՅԻՆ ՍԵՆՅԱԿ	36.10 մ²
-1.4	ՊԱՀՈՒՍՏԱՅԻՆ ՍԵՆՅԱԿ	36.10 մ²
-1.5	ՀԱՇՄԱՆԴԱՄԻ ՍԱՆՀԱՆԳՈՒՅՑ	6.60 մ²
-1.6	ՍԱՆՀԱՆԳՈՒՅՑ	11.00 մ²
-1.7	ՍԱՆՀԱՆԳՈՒՅՑ	11.00 մ²
-1.8	ՏՆՏԵՍԱԿԱՆ ՍԵՆՅԱԿ	6.60 մ²
-1.9	ԱՐՏԱՔԻՆ ԱՍՏԻՃԱՆՆԵՐ	18.70 մ²
-1.10	ԱՐՏԱՔԻՆ ԱՍՏԻՃԱՆՆԵՐ	13.50 մ²

ԵՔ-ԳՀԽԱՇՁԲ-25/10

ԵՐԵՎԱՆ ՔԱՂԱՔԻ ՔԱՆԱՔԵՌ-ԶԵՅԹՈՒՆ ՎԱՐՉԱԿԱՆ ՇՐՋԱՆԻ Հ.150 ՄԱՆԿԱՊԱՐՏԵԶԻ ՀԻՄՆԱՆՈՐՈԳՄԱՆ ԵՎ ԲԱԿԻ ԲԱՐԵԿԱՐԳՈՒՄ

ՆԳԻ	Վ. Իսպիրյան	
ՆԱԽԱԳԾԵՑ	Հ. Սահակյան	

ԷԼԵԿՏՐԱՏԵԽՆԻԿԱԿԱՆ ՄԱՍ

Փուլ	Թերթ	Թերթեր
ԱՆ	14	

Նկուղային հարկի օդափոխության սարքավորումների հատակագիծ

ՕՆ ԴԻԶԱՅՆ ՍՊԸ

ON DESIGN

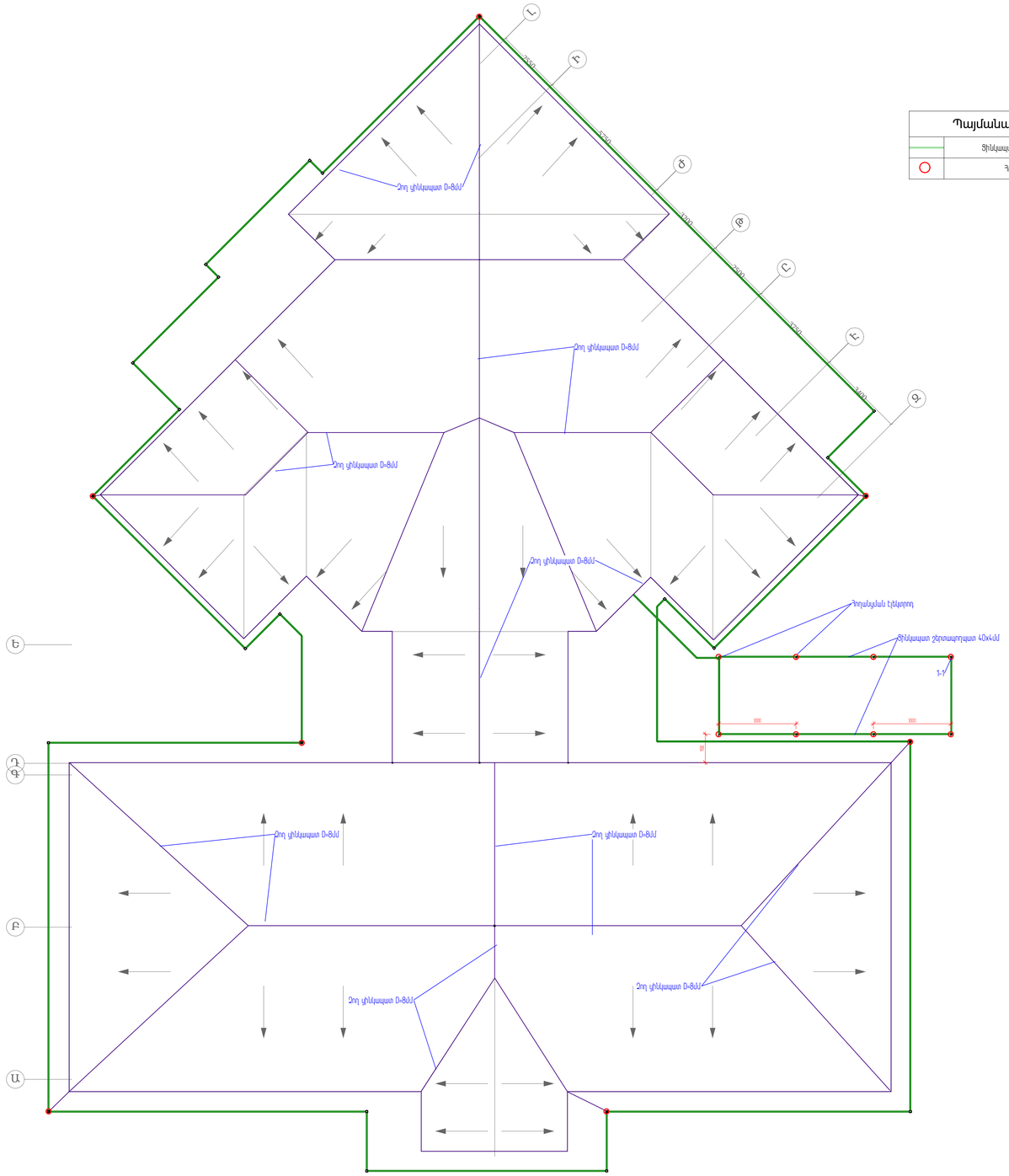
Շող ցինկապատ D-8մմ
Դողանցման էլեկտրոդ
Տիկնապատ շերտապղպատ 40x4մմ
1-1
Ա
Բ
Գ
Դ
Ե
1
2
3
4
5
6
7
8
9
3000
3000
3000

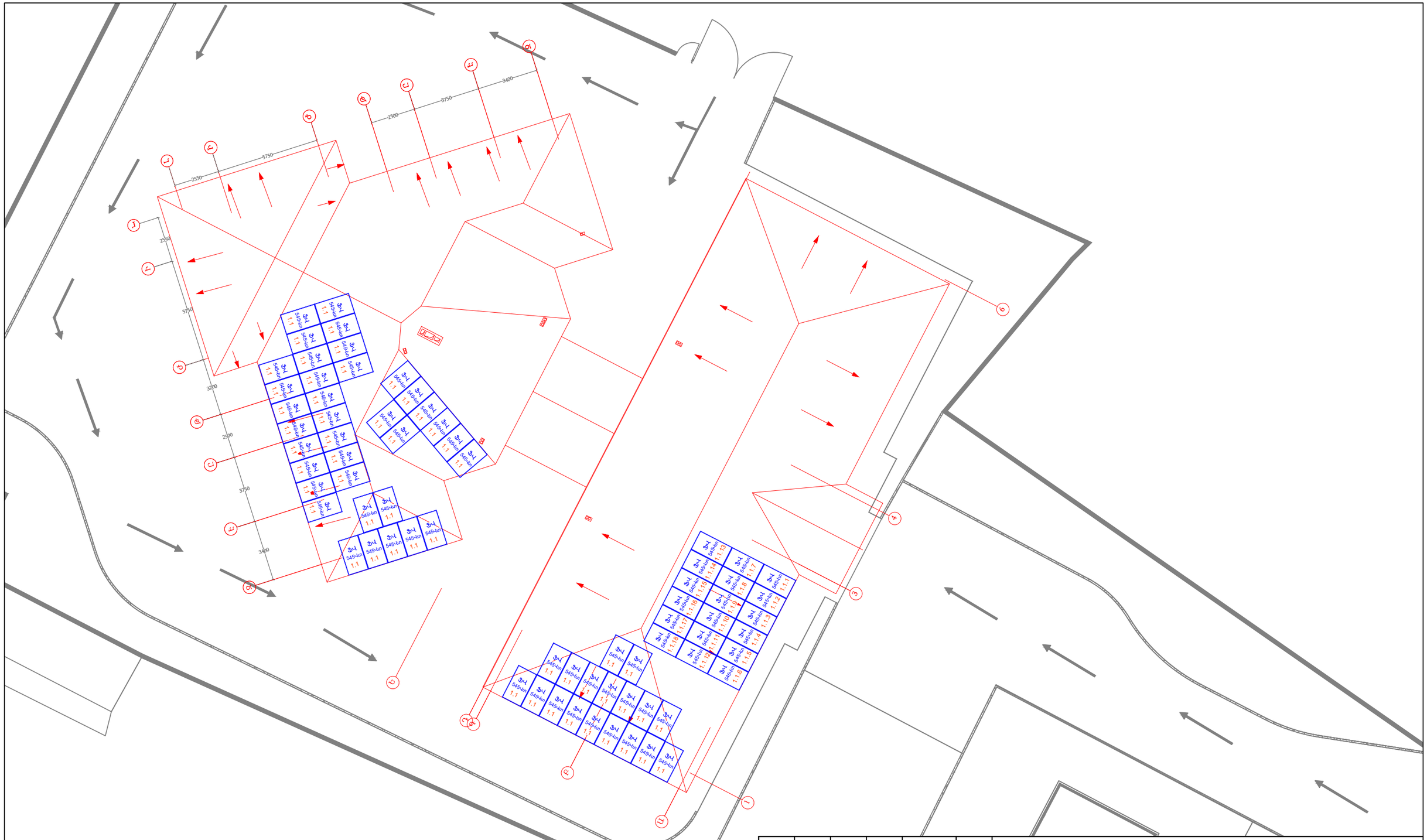

Փոփ	Տղմ.քան	Թերթ	Փաստ.թիվ	Ստորագ.	Թվակ.	ԵՔ-ԳՀԽԱԾՁԲ-25/10
Ղեկավար	Վ. Իսպիրյան					ԵՐԵՎԱՆ ՔԱՂԱՔԻ ՔԱՆԱՔԵՌ-ՋԵՅԹՈՒՆ ՎԱՐՉԱԿԱՆ ՇՐՋԱՆԻ Հ.150 ՄԱՆԿԱՊԱՐՏԵԶԻ ՀԻՄՆԱՆՈՐՈԳՄԱՆ ԵՎ ԲԱԿԻ ԲԱՐԵԿԱՐԳՈՒՄ
Նախագծող	Հ.Սահակյան					ԷԼԵԿՏՐԱՏԵԽՆԻԿԱԿԱՆ ՄԱՍ

Փուլ	Թերթ	Թերթեր
Ա		45

Արևային ՖՎ էլ. կայանի հատակագիծ

ՕՆ ԴԻԶԱՅՆ ՍՊԸ

ON DESIGN

Արևային ՖՎ պանելների միացման միագծանի սկզբունքային սխեմա

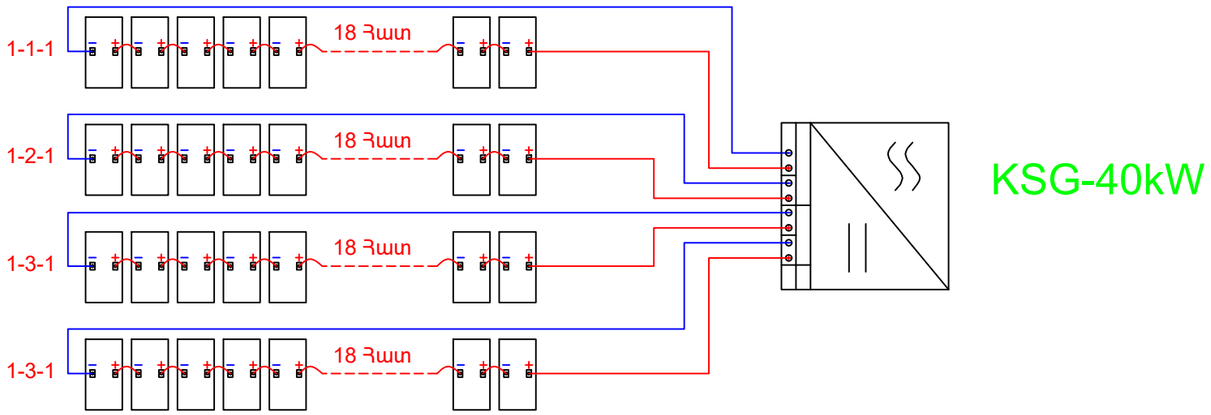

N/N	Անվանում	Չափման միավոր	Քանակ
9.00	Արևային Ֆոտովոլտային համակարգ		
9.1	Ֆոտովոլտային վահանակներ և փոխակերպիչներ		
9.1.1	ՖՎ վահանակ PV545M - LONGI SOLAR - 2256*1133*35MM 545Վտ	հատ	72
9.1.2	Գծային ցանցային փոխակերպիչ Blue-40KT 3Ֆ 40000Վտ	հատ	1
9.1.3	Ցանցային կապի սարք WIFI PLUG / 4402-0642	հատ	1
9.2	Մալուխատարներ և պարագաներ		
9.2.2	ՖՎՎ ամրացման միջանկյալ դետալ Middle CLAMP T ԴԵՏԱԼ 35մմ	հատ	220
9.2.3	ՖՎՎ ամրացման եզրային դետալ END CLAMP ADJUSTABLE Z ԴԵՏԱԼ 20-45մմ	հատ	32
9.2.4	Տանիքային ալյումինե տրամատ ROOF STANDART RAIL - G ՊՐՈՖԻԼ 5,4մ	հատ	62
9.2.5	ՖՎՎ ամրացման եզրային դետալ N-03 - կարիճ	հատ	16
9.3	Բաշխիչ վահաներ		
9.3.1	ՖՎ մալուխ CABLE-4mm-BLACK 4մմ	մ	230
9.3.2	ՖՎ մալուխ CABLE-4mm-RED 4մմ	մ	250
9.3.3	ՖՎ մալուխի միացման դետալ MC4-30A Connector for 4mm PV CABLE 4մմ 30Ա	հատ	30
9.3.4	Պղնձյա մալուխ CABLE 4*16 - Cupper N2XH-5*25մմ	մ	35
9.3.5	Անջատիչ 3 բևեռ MCB 3P 3Ֆ 100Ա	հատ	2
9.3.6	Ավտոմատ անջատիչ 3 բևեռ MCB 3P 3Ֆ 100Ա 15 կԱ	հատ	2
9.3.7	Գերլարումից պաշտպանիչ SPD-PV DC1000Վ 40կԱ	հատ	8
9.3.8	Գերլարումից պաշտպանիչ SPD-PV 4Ֆ AC420Վ 40կԱ	հատ	2
9.3.9	Ավտոմատ անջատիչ հաստատուն հոսանքի MCB DC 1Ֆ16Ա	հատ	8
9.3.10	MC4 Հալուն ներդիր Solar PV Fuse Holder 15A 36KA	հատ	8
9.3.11	Բաշխիչ վահան լրակազմ Distribution Panel with busbars 400x300x260	հատ	2
9.3.12	Ճկախողովակ Corrugated pipe 32mm	հատ	300

Փոփ	Տող.քան	Թերթ	Փաստ.թիվ	Ստորագ.	Թվակ.
Ղեկավար		Վ. Իսպիրյան			
Նախագծող		Հ.Սահակյան			

ԵՔ-ԳՀԽԱԾՁԲ-25/10

ԵՐԵՎԱՆ ՔԱՂԱՔԻ ՔԱՆԱՔԵՌ-ԶԵՅԹՈՒՆ ՎԱՐՉԱԿԱՆ ՇՐՋԱՆԻ Հ.150 ՄԱՆԿԱՊԱՐՏԵԶԻ ՀԻՄՆԱՆՈՐՈԳՄԱՆ ԵՎ ԲԱԿԻ ԲԱՐԵԿԱՐԳՈՒՄ

ԷԼԵԿՏՐԱՏԵԽՆԻԿԱԿԱՆ ՄԱՍ	Փուլ	Թերթ	Թերթեր
	Ա		45
Միագծանի սխեմա և մասնագիր	ՕՆ ԴԻԶԱՅՆ ՍՊԸ		

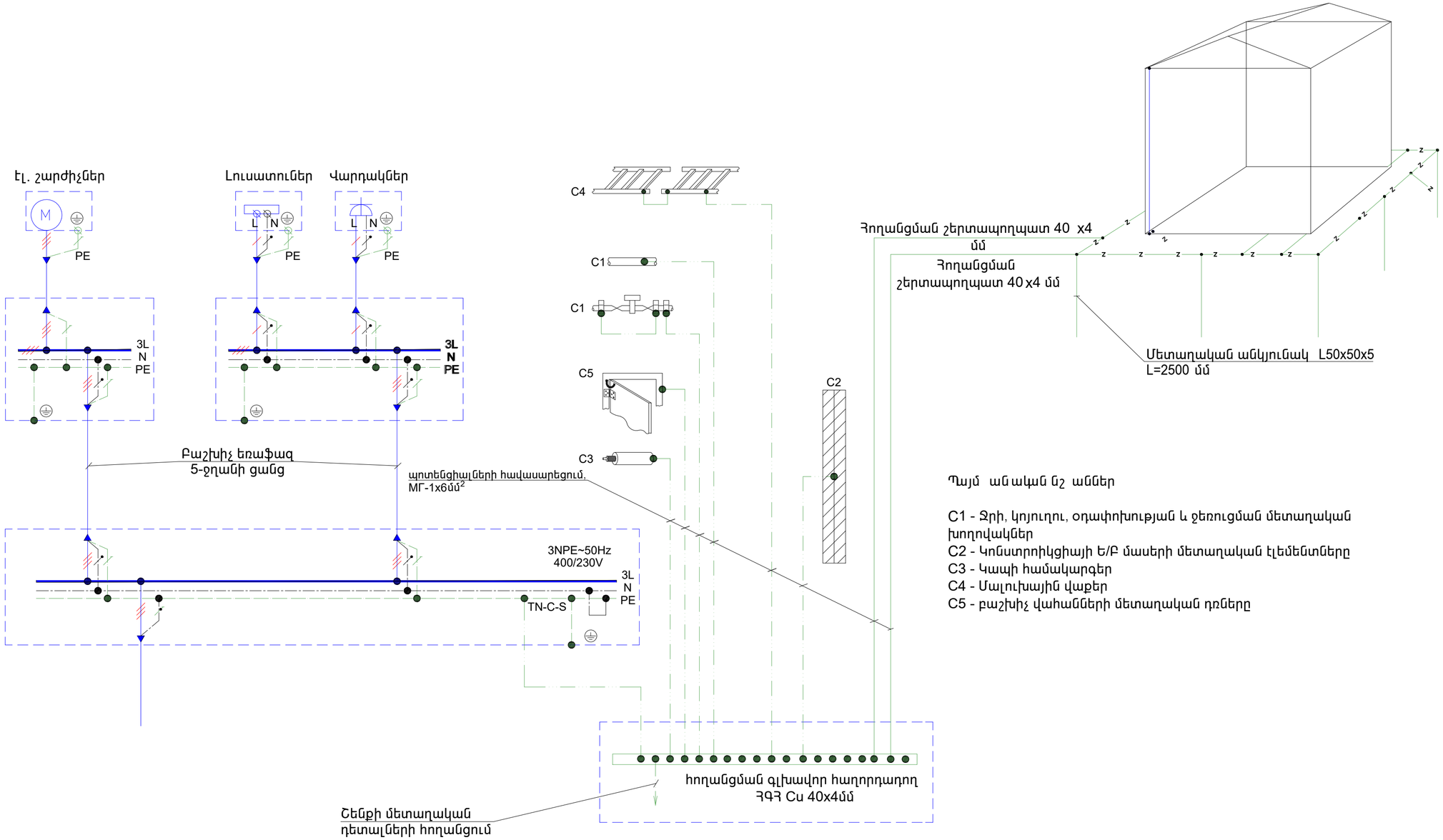

Պայմանական նշանաններ

C1 - Ձրի, կոյուղու, օդափոխության և ջեռուցման մետաղական խողովակներ
C2 - Կոնստրոիկցիայի Ե/Բ մասերի մետաղական էլեմենտները
C3 - Կապի համակարգեր
C4 - Մալուխային վաքեր
C5 - բաշխիչ վահանների մետաղական դռները

						ԵՔ-ԳՀԿՇՇՀԲ-25/10		
						ԵՐԵՎԱՆ ՔԱՂԱՔԻ ՔԱՆԱՔԵՌ-ԶԵՅԹՈՒՆ ՎԱՐՉԱԿԱՆ ՇՐՋԱՆԻ Հ.150 ՄԱՆԿԱՊԱՐՏԵԶԻ ՀԻՄՆԱՆՈՐՈԳՄԱՆ ԵՎ ԲԱԿԻ ԲԱՐԵԿԱՐԳՈՒՄ		
ՆԳԻ	Վ. Իսպիրյան					ԷԼԵԿՏՐԱՏԵԽՆԻԿԱԿԱՆ ՄԱՍ	Փուլ	Թերթ	Թերթեր
							ԱՆ	16	
ՆԱԽԱԳԾԵՑ	Հ. Սահակյան					Պոտենցյալների հավասարեցման համակարգի նկարագիր	ՕՆ ԴԻԶԱՅՆ ՍՊԸ		

Բաշխիչ սարք	ԳԲՎ $P_{դրվ}$ = 60.456 կՎտ $P_{հաշվ.}$ = 48.3648 կՎտ $U_{նոմ.}$ = 400 Վ $I_{հաշվ}$ = 79.786 Ա cosφ = 0.921
Հաղորդադող։ Նոմինալ հոսանք, Ա	
Պաշտպանիչ սարքավորում մուքային/ելքային գծերի։ համարը, տիպ; Նոմինալ հոսանք, Ա	
Մագնիսական թողարկիչ (պաշտպանիչ անջատիչ սարք կամ այլ սարքավորումներ)։ համարը; տիպ; Նոմինալ հոսանք, Ա	

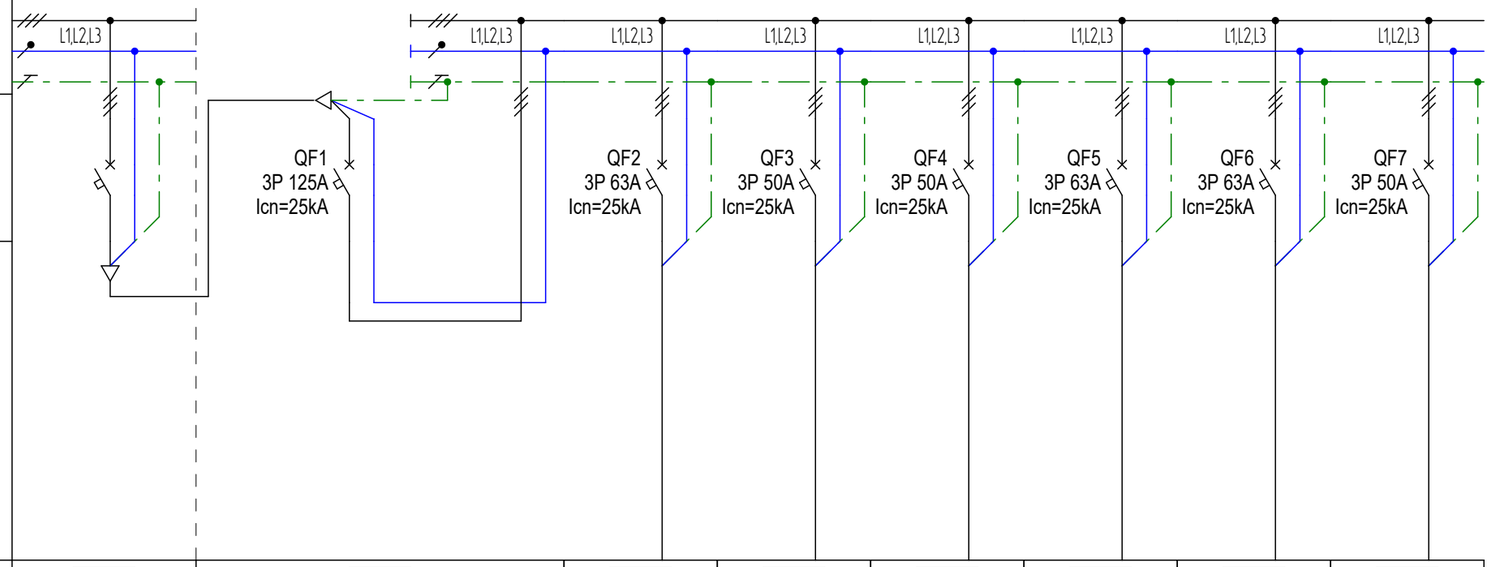

Խմբի համարը			1,2,3		4,5,6		7,8,9		10,11,12				
Սպառիչի անվանումը, գծի նշանակումը			ԲՎ-Հշ		ԲՎ0		ԲՎ-1		ԲՎ-2		Պահուստային		Պահուստային
Դրվածքային հզորություն, կՎտ		60.456	14.002		8.408		16.34		21.706				
Հաշվարկային հզորություն, կՎտ		48.3648	14.002		8.408		16.34		21.706				
Հաշվարկային հոսանքը, Ա		79.786	21.274		12.775		27.229		34.506				
Մալուխի նշանակումը			NHXH E90		N2XH		N2XH		N2XH				
Ցողերի քանակը × կտրվածքը, մմ²			5x16		5x10		5x10		5x16				
Գծի երկարությունը, մ			29		6		5		34				
Լարման անկումը, %			0,54		0,01		0,03		0,83		0,00		0,00

				ԵՔ-ԳՀԽԱԵՁԲ-25/10	
				ԵՐԵՎԱՆ ՔԱՂԱՔԻ ՔԱՆԱՔԵՌ-ԶԵՅԹՈՒՆ ՎԱՐՉԱԿԱՆ ՇՐՋԱՆԻ Հ.150 ՄԱՆԿԱՊԱՐՏԵԶԻ ՀԻՄՆԱՆՈՐՈԳՄԱՆ ԵՎ ԲԱԿԻ ԲԱՐԵԿԱՐԳՈՒՄ	
ՆԳԻ	Վ. Իսպիրյան			ԷԼԵԿՏՐԱՏԵԽՆԻԿԱԿԱՆ ՄԱՍ	Փուլ / Թերթ / Թերթեր ԱՆ / 17 /
ՆԱԽԱԳԾԵՑ	Հ. Սահակյան				
				ԳԲՎ միագծանի սկզբունքային սխեմա	ՕՆ ԴԻԶԱՅՆ ՍՊԸ

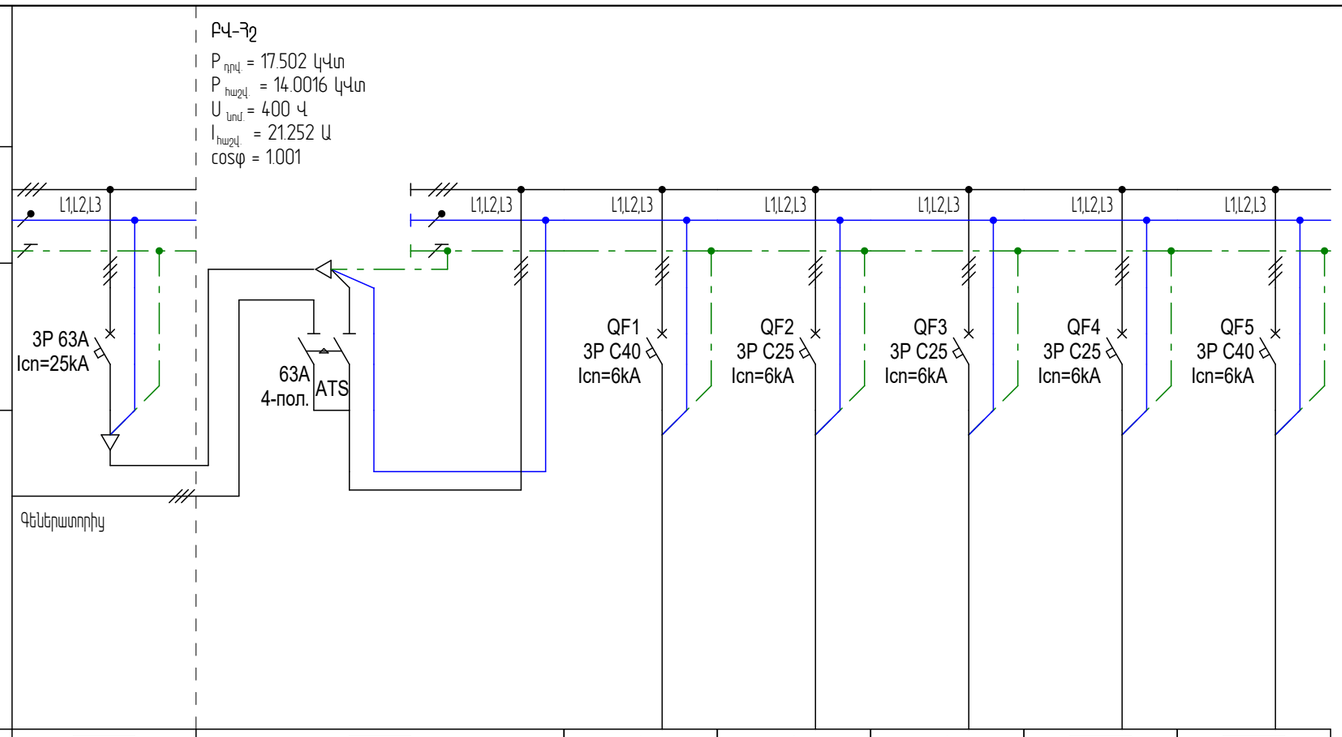

Բաշխիչ սարք							
Հաղորդադող: Նոմինալ հոսանք, Ա							
Պաշտպանիչ սարքավորում մուքային/ելքային գծերի: համարը; տիպ; Նոմինալ հոսանք, Ա							
Մագնիսական թողարկիչ (պաշտպանիչ անջատիչ սարք կամ այլ սարքավորումներ): համարը; տիպ; Նոմինալ հոսանք, Ա							
Խմբի համարը			1,2,3	4,5,6	7,8,9		
Սպառիչի անվանումը, գծի նշանակումը	ԳԲՎ		Վարդակ	Վարդակ	Վարդակ	Պահուստային	Պահուստային
Դրվածքային հզորություն, կՎտ	60.456	17.502	15	1.251	1.251		
Հաշվարկային հզորություն, կՎտ	48.3648	14.0016	15	1.251	1.251		
Հաշվարկային հոսանքը, Ա	79.786	21.252	22.791	1.901	1.901		
Մալուխի նշանակումը		N2XH	NHXH E90	NHXH E90	NHXH E90		
Ցղերի քանակը × կտրվածքը, մմ²			5x6	5x2,5	5x2,5		
Գծի երկարությունը, մ			19	19	19		
Լարման անկումը, %			0,25	0,02	0,02	0,00	0,00

						ԵՔ-ԳՀԽԱԾՁԲ-25/10		
						ԵՐԵՎԱՆ ՔԱՂԱՔԻ ՔԱՆԱՔԵՌ-ՋԵՅԹՈՒՆ ՎԱՐՉԱԿԱՆ ՇՐՋԱՆԻ Հ.150 ՄԱՆԿԱՊԱՐՏԵԶԻ ՀԻՄՆԱՆՈՐՈԳՄԱՆ ԵՎ ԲԱԿԻ ԲԱՐԵԿԱՐԳՈՒՄ		
ՆԳԻ	Վ. Իսպիրյան					ԷԼԵԿՏՐԱՏԵԽՆԻԿԱԿԱՆ ՄԱՍ	Փուլ	Թերթ	Թերթեր
							ԱՆ	18	
ՆԱԽԱԳԾԵՑ	Հ. Սահակյան					ԲԿ-Հշ միագծանի սկզբունքային սխեմա	ՕՆ ԴԻԶԱՅՆ ՍՊԸ		

Բաշխիչ սարք	ԲԿՕ $P_{դրվ}$ = 5.769 կՎտ $P_{հաշվ.}$ = 8.4072 կՎտ $U_{նոմ.}$ = 400 Վ $I_{հաշվ}$ = 12.761 Ա cosφ = 1.001
Հաղորդադող՝ Նոմինալ հոսանք, Ա	
Պաշտպանիչ սարքավորում մուքային/ելքային գծերի՝ համարը, տիպ; Նոմինալ հոսանք, Ա	
Մագնիսական թողարկիչ (պաշտպանիչ անջատիչ սարք կամ այլ սարքավորումներ)՝ համարը; տիպ; Նոմինալ հոսանք, Ա	

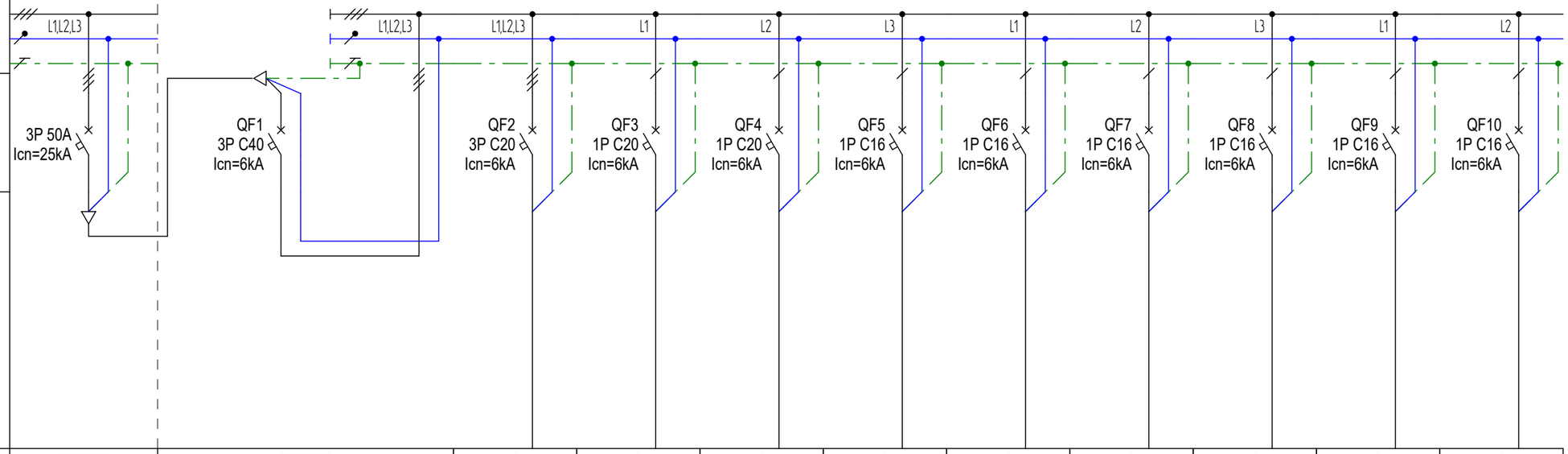

Խմբի համարը			M 1,2,3	M 4	M 5	M 6	M 7	M 8	M 9	M 10	M 11	
Սպառիչի անվանումը, գծի նշանակումը	ԳԲՎ		այլ	այլ	այլ	այլ	այլ	այլ	այլ	այլ	այլ	
Դրվածքային հզորություն, կՎտ	60.456	5.769	0.633	3.158	1.263	0.084	0.042	0.042	0.189	0.008	0.008	
Հաշվարկային հզորություն, կՎտ	48.3648	8.4072	0.633	3.158	1.263	0.084	0.042	0.042	0.189	0.008	0.008	
Հաշվարկային հոսանքը, Ա	79.786	12.761	0.962	13.731	5.492	0.366	0.183	0.183	0.822	0.035	0.035	
Մալուխի նշանակումը		N2XH	N2XH	N2XH	N2XH	N2XH	N2XH	N2XH	N2XH	N2XH	N2XH	
Ցղերի քանակը × կտրվածքը, մմ²			5x2,5	3x2,5	3x2,5	3x1,5	3x1,5	3x1,5	3x1,5	3x1,5	3x1,5	
Գծի երկարությունը, մ			20	12	16	14	10	17	8	16	21	
Լարման անկումը, %			0,01	0,11	0,08	0,01	0,00	0,00	0,00	0,00	0,00	

ԵՔ-ԳՀԽԱԾՔԲ-25/10			
ԵՐԵՎԱՆ ՔԱՂԱՔԻ ՔԱՆԱՔԵՌ-ՋԵՅԹՈՒՆ ՎԱՐՉԱԿԱՆ ՇՐՋԱՆԻ Հ.150 ՄԱՆԿԱՊԱՐՏԵԶԻ ՀԻՄՆԱՆՈՐՈԳՄԱՆ ԵՎ ԲԱԿԻ ԲԱՐԵԿԱՐԳՈՒՄ			
ՆԳԻ	Վ. Իսպիրյան	ԷԼԵԿՏՐԱՏԵԽՆԻԿԱԿԱՆ ՄԱՍ	Փուլ / Թերթ / Թերթեր ԱՆ / 19
ՆԱԽԱԳԾԵՑ	Հ. Սահակյան		
		ԲԿՕ միագծանի սկզբունքային սխեմա	ՕՆ ԴԻԶԱՅՆ ՍՊԸ

Բաշխիչ սարք						
Հաղորդադող: Նոմինալ հոսանք, Ա	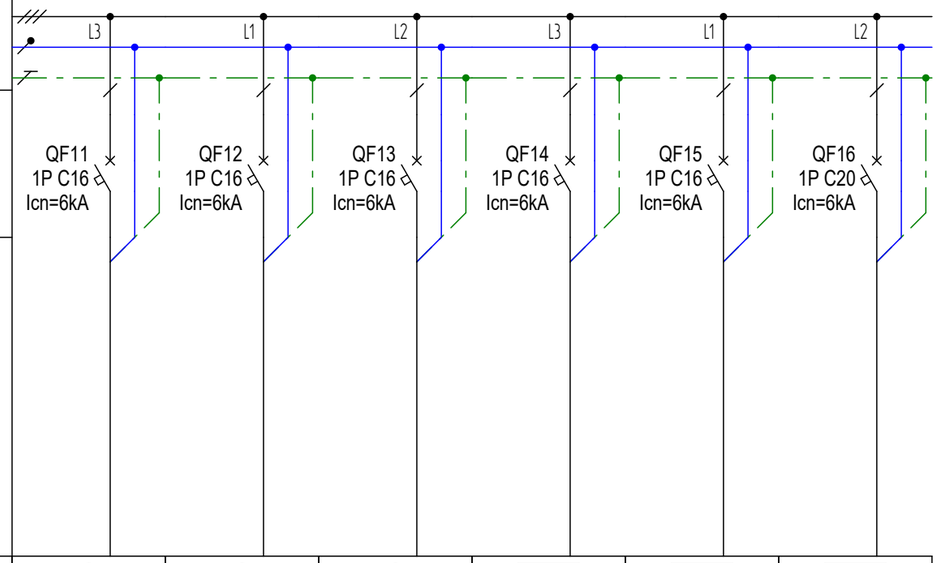					
Պաշտպանիչ սարքավորում մուքային/ելքային գծերի: համարը; տիպ; Նոմինալ հոսանք, Ա						
Մագնիսական թողարկիչ (պաշտպանիչ անջատիչ սարք կամ այլ սարքավորումներ): համարը; տիպ; Նոմինալ հոսանք, Ա						
Խմբի համարը	M 12	M 13	M 14			
Սպառիչի անվանումը, գծի նշանակումը	այլ	այլ	այլ	Պահուստային	Պահուստային	Պահուստային
Դրվածքային հզորություն, կՎտ	0.174	0.084	0.084			
Հաշվարկային հզորություն, կՎտ	0.174	0.084	0.084			
Հաշվարկային հոսանքը, Ա	0.757	0.366	0.366			
Մալուխի նշանակումը	N2XH	N2XH	N2XH			
Ցղերի քանակը × կտրվածքը, մմ²	3x1,5	3x1,5	3x1,5			
Գծի երկարությունը, մ	16	17	10			
Լարման անկումը, %	0,01	0,01	0,00	0,00	0,00	0,00

						ԲՎՕ միագծանի սկզբունքային սխեմա	20
Փոփ.	Քան.	Թերթ	Փաստ. N	Ստորագ.	Ամս.		

Բաշխիչ սարք	ԲԿ-1 $P_{դրվ}$ = 18.454 կՎտ $P_{հաշվ.}$ = 16.3392 կՎտ $U_{նոմ.}$ = 400 Վ $I_{հաշվ.}$ = 28.243 Ա cosφ = 0.879
Հաղորդադող։ Նոմինալ հոսանք, Ա	
Պաշտպանիչ սարքավորում մուքային/ելքային գծերի։ համարը; տիպ; Նոմինալ հոսանք, Ա	
Մագնիսական թողարկիչ (պաշտպանիչ անջատիչ սարք կամ այլ սարքավորումներ)։ համարը; տիպ; Նոմինալ հոսանք, Ա	

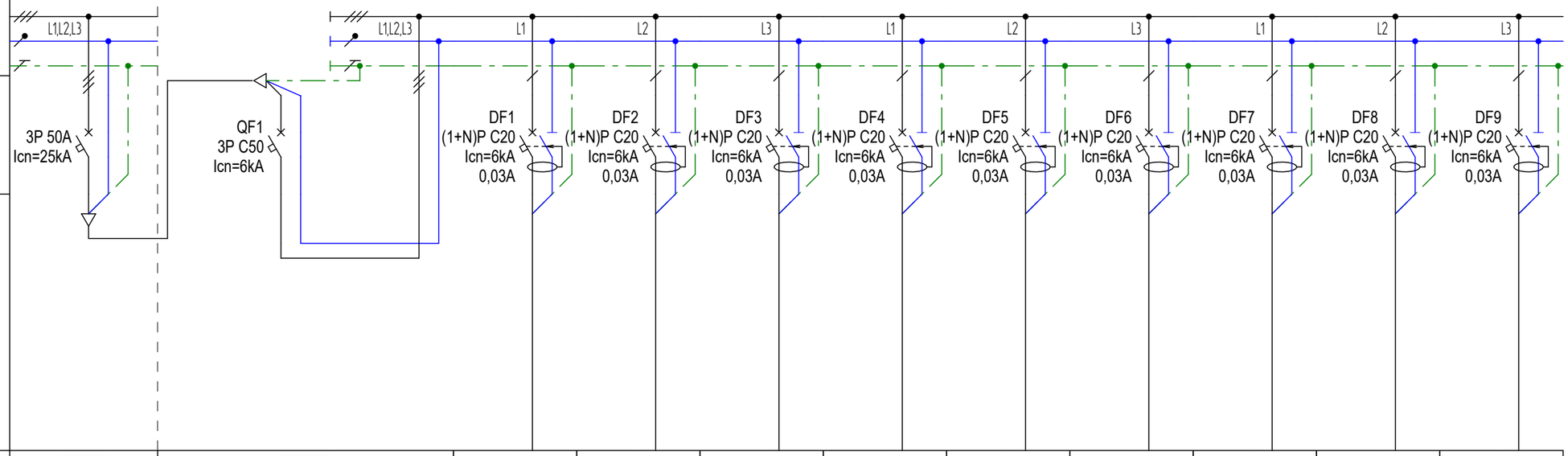

Խմբի համարը			1		2		3		4		5		6		7		8		9
Սպառիչի անվանումը, գծի նշանակումը	ԳԲՎ		Վարդակ		Վարդակ		Վարդակ		Վարդակ		Վարդակ		Վարդակ		Վարդակ		Վարդակ		Վարդակ
Դրվածքային հզորություն, կՎտ	60.456	18.454	2.632		2.632		1.1		1		0.4		0.4		0.4		0.6		0.6
Հաշվարկային հզորություն, կՎտ	48.3648	16.3392	2.632		2.632		1.1		1		0.4		0.4		0.4		0.6		0.6
Հաշվարկային հոսանքը, Ա	79.786	28.243	11.444		11.444		5.979		5.435		2.174		1.831		1.831		2.746		3.056
Մալուխի նշանակումը		N2XH	N2XH		N2XH		N2XH		N2XH		N2XH		N2XH		N2XH		N2XH		N2XH
Ցղերի քանակը × կտրվածքը, մմ²			3x2,5		3x2,5		3x2,5		3x2,5		3x2,5		3x2,5		3x2,5		3x2,5		3x2,5
Գծի երկարությունը, մ			20		18		44		33		62		31		29		46		65
Լարման անկումը, %			0,27		0,23		0,59		0,30		0,42		0,10		0,09		0,35		0,69

				ԵՔ-ԳՀԽԱՇՁԲ-25/10	
				ԵՐԵՎԱՆ ՔԱՂԱՔԻ ՔԱՆԱՔԵՌ-ԶԵՅԹՈՒՆ ՎԱՐՉԱԿԱՆ ՇՐՋԱՆԻ Հ.150 ՄԱՆԿԱՊԱՐՏԵԶԻ ՀԻՄՆԱՆՈՐՈԳՄԱՆ ԵՎ ԲԱԿԻ ԲԱՐԵԿԱՐԳՈՒՄ	
ՆԳԻ	Վ. Իսպիրյան			ԷԼԵԿՏՐԱՏԵԽՆԻԿԱԿԱՆ ՄԱՍ	Փուլ: ԱՆ; Թերթ: 21; Թերթեր:
ՆԱԽԱԳԾԵՑ	Հ. Սահակյան			ԲԿ-1 միագծանի սկզբունքային սխեմա	ՕՆ ԴԻԶԱՅՆ ՍՊԸ

Բաշխիչ սարք	
Հաղորդադող։ Նոմինալ հոսանք, Ա	
Պաշտպանիչ սարքավորում մուքային/ելքային գծերի։ համարը; տիպ; Նոմինալ հոսանք, Ա	
Մագնիսական թողարկիչ (պաշտպանիչ անջատիչ սարք կամ այլ սարքավորումներ)։ համարը; տիպ; Նոմինալ հոսանք, Ա	

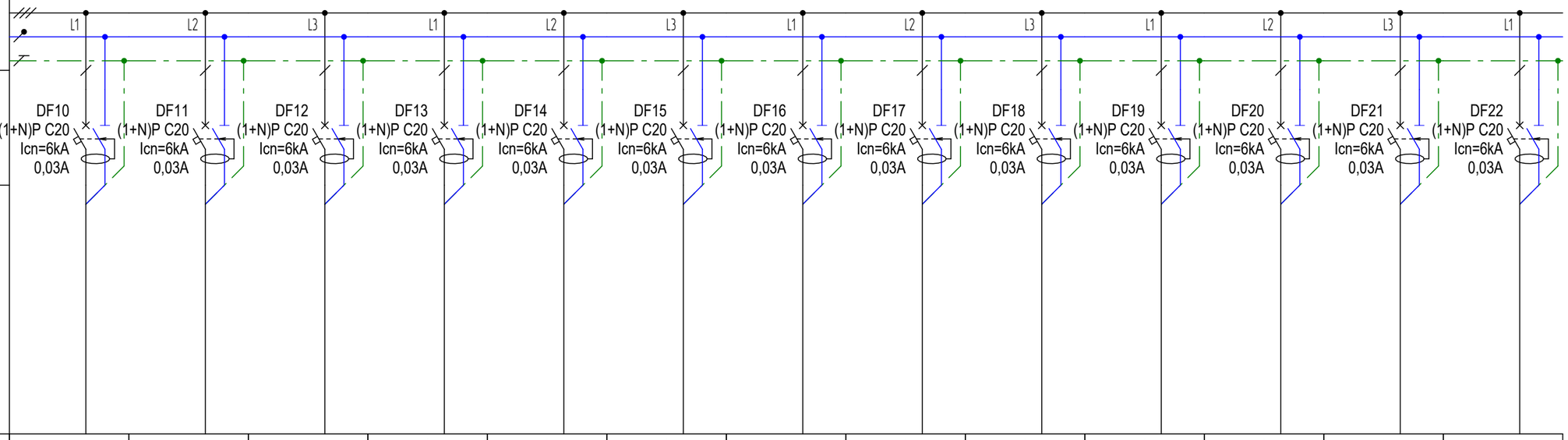

Խմբի համարը	10	11	12	13	14	15	16	17	18	19	20	21	22
Սպառիչի անվանումը, գծի նշանակումը	Վարդակ	Վարդակ	Վարդակ	Վարդակ	Վարդակ	Վարդակ	Վարդակ	Վարդակ	Վարդակ	Վարդակ	Վարդակ	Վարդակ	Վարդակ
Դրվածքային հզորություն, կՎտ	0.4	0.4	0.5	0.36	0.3	0.46	0.56	0.5	1	0.2	0.4	0.3	0.5
Հաշվարկային հզորություն, կՎտ	0.4	0.4	0.5	0.36	0.3	0.46	0.56	0.5	1	0.2	0.4	0.3	0.5
Հաշվարկային հոսանքը, Ա	2.174	2.174	2.352	1.893	1.631	2.436	2.979	2.718	5.435	1.087	1.831	1.441	2.718
Մալուխի նշանակումը	N2XH	N2XH	N2XH	N2XH	N2XH	N2XH	N2XH	N2XH	N2XH	N2XH	N2XH	N2XH	N2XH
Ցղերի քանակը × կտրվածքը, մմ²	3x2,5	3x2,5	3x2,5	3x2,5	3x2,5	3x2,5	3x2,5	3x2,5	3x2,5	3x2,5	3x2,5	3x2,5	3x2,5
Գծի երկարությունը, մ	65	67	46	52	43	64	69	100	40	47	29	23	82
Լարման անկումը, %	0,46	0,49	0,28	0,27	0,15	0,52	0,73	1,36	0,44	0,12	0,09	0,04	0,93

Փոփ.	Քան.	Թերթ	Փաստ. N	Ստորագ.	Ամս.	ԲՎ-1 միագծանի սկզբունքային սխեմա

Բաշխիչ սարք	
Հաղորդադող: Նոմինալ հոսանք, Ա	
Պաշտպանիչ սարքավորում մուքային/ելքային գծերի: համարը; տիպ; Նոմինալ հոսանք, Ա	
Մագնիսական թողարկիչ (պաշտպանիչ անջատիչ սարք կամ այլ սարքավորումներ): համարը; տիպ; Նոմինալ հոսանք, Ա	

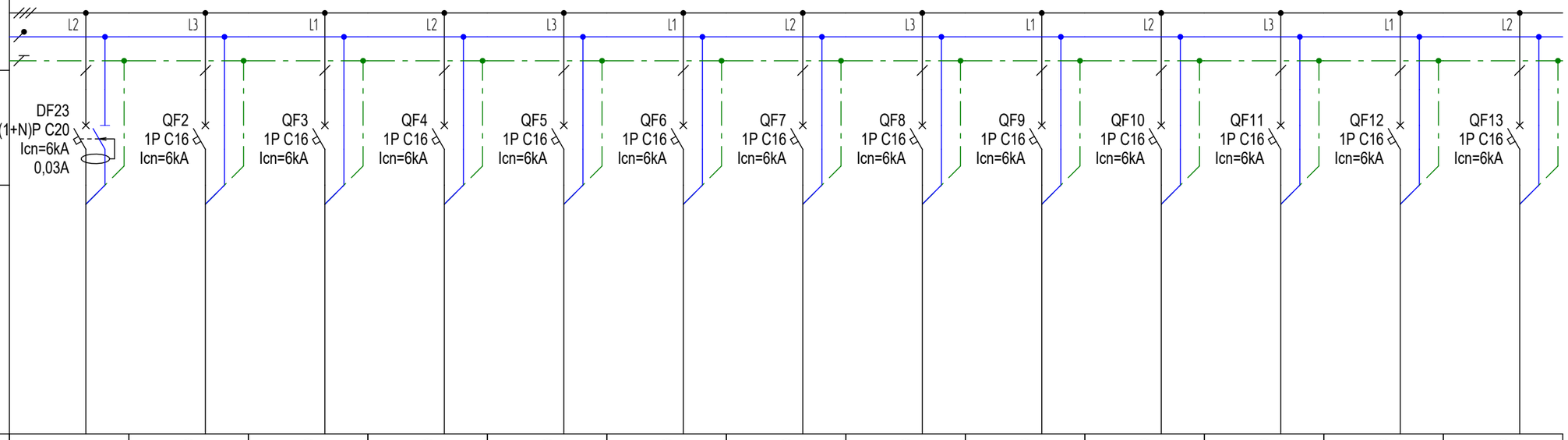

Խմբի համարը	23	24	25	26	27	28	29	30	31	32	33	34	35
Սպառիչի անվանումը, գծի նշանակումը	Վարդակ	Լուսավորություն	Լուսավորություն	Լուսավորություն	Լուսավորություն	Լուսավորություն	Լուսավորություն	Լուսավորություն	Լուսավորություն	Լուսավորություն	Լուսավորություն	Լուսավորություն	Լուսավորություն
Դրվածքային հզորություն, կՎտ	0.5	0.258	0.189	0.756	0.174	0.126	0.18	0.184	0.003	0.01	0.458	0.35	0.006
Հաշվարկային հզորություն, կՎտ	0.5	0.258	0.189	0.756	0.174	0.126	0.18	0.184	0.003	0.01	0.458	0.35	0.006
Հաշվարկային հոսանքը, Ա	2.718	1.403	0.99	3.962	0.927	0.616	0.792	0.801	0.017	0.055	2.403	1.903	0.033
Մալուխի նշանակումը	N2XH	N2XH	N2XH	N2XH	N2XH	N2XH	N2XH	N2XH	N2XH	N2XH	N2XH	N2XH	N2XH
Ցղերի քանակը × կտրվածքը, մմ²	3x2,5	3x1,5	3x1,5	3x1,5	3x1,5	3x1,5	3x1,5	3x1,5	3x1,5	3x1,5	3x1,5	3x1,5	3x1,5
Գծի երկարությունը, մ	92	63	101	164	66	127	118	76	37	47	225	189	63
Լարման անկումը, %	1,15	0,28	0,53	5,60	0,21	0,56	0,69	0,29	0,00	0,01	6,40	3,44	0,01

Փոփ.	Քան.	Թերթ	Փաստ. N	Ստորագր.	Ամս.	ԲՎ-1 միագծանի սկզբունքային սխեմա	23

Բաշխիչ սարք				
Հաղորդադող։ Նոմինալ հոսանք, Ա				
Պաշտպանիչ սարքավորում մուքային/ելքային գծերի։ համարը; տիպ; Նոմինալ հոսանք, Ա				
Մագնիսական թողարկիչ (պաշտպանիչ անջատիչ սարք կամ այլ սարքավորումներ)։ համարը; տիպ; Նոմինալ հոսանք, Ա				
Խմբի համարը				
Սպառիչի անվանումը, գծի նշանակումը	Պահուստային	Պահուստային	Պահուստային	Պահուստային
Դրվածքային հզորություն, կՎտ				
Հաշվարկային հզորություն, կՎտ				
Հաշվարկային հոսանքը, Ա				
Մալուխի նշանակումը				
Ցղերի քանակը × կտրվածքը, մմ²				
Գծի երկարությունը, մ				
Լարման անկումը, %	0,00	0,00	0,00	0,00

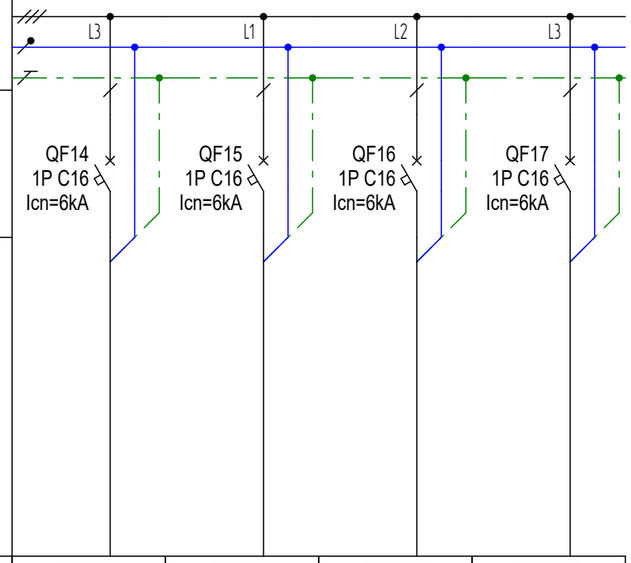

						ԲՎ-1 միագծանի սկզբունքային սխեմա
Փոփ.	Քան.	Թերթ	Փաստ. N	Ստորագ.	Ամս.	

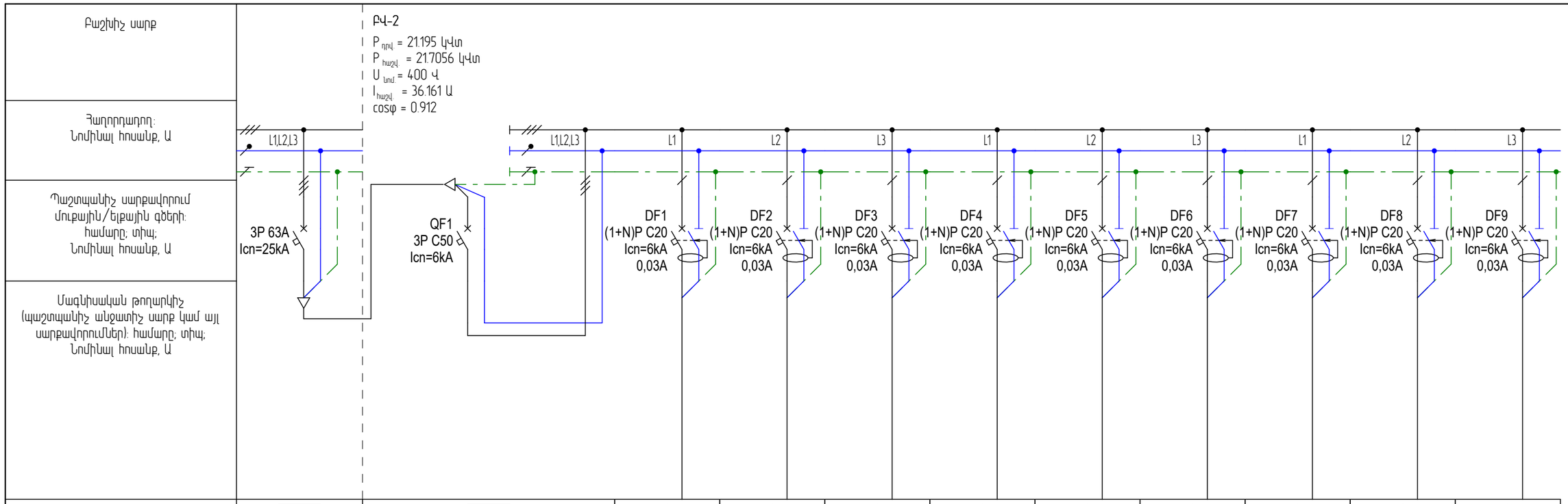

Խմբի համարը			1	2	3	4	5	6	7	8	9
Սպառիչի անվանումը, գծի նշանակումը	ԳԲՎ		Վարդակ	Վարդակ	Վարդակ	Վարդակ	Վարդակ	Վարդակ	Վարդակ	Վարդակ	Վարդակ
Դրվածքային հզորություն, կՎտ	60.456	21.195	0.3	0.4	0.4	0.6	0.4	0.4	0.4	0.6	0.4
Հաշվարկային հզորություն, կՎտ	48.3648	21.7056	0.3	0.4	0.4	0.6	0.4	0.4	0.4	0.6	0.4
Հաշվարկային հոսանքը, Ա	79.786	36.161	1.631	2.174	2.174	3.261	2.174	2.174	2.174	3.261	2.174
Մալուխի նշանակումը		N2XH	N2XH	N2XH	N2XH	N2XH	N2XH	N2XH	N2XH	N2XH	N2XH
Ցղերի քանակը × կտրվածքը, մմ²			3x2,5	3x2,5	3x2,5	3x2,5	3x2,5	3x2,5	3x2,5	3x2,5	3x2,5
Գծի երկարությունը, մ			66	50	36	96	94	44	30	90	87
Լարման անկումը, %			0,36	0,28	0,14	1,52	0,96	0,21	0,09	1,33	0,84

	ԵՔ-ԳՀԽԱԾՔԲ-25/10		
	ԵՐԵՎԱՆ ՔԱՂԱՔԻ ՔԱՆԱՔԵՌ-ՋԵՅԹՈՒՆ ՎԱՐՉԱԿԱՆ ՇՐՋԱՆԻ Հ.150 ՄԱՆԿԱՊԱՐՏԵԶԻ ՀԻՄՆԱՆՈՐՈԳՄԱՆ ԵՎ ԲԱԿԻ ԲԱՐԵԿԱՐԳՈՒՄ		
ՆԳԻ — Վ. Իսպիրյան	ԷԼԵԿՏՐԱՏԵԽՆԻԿԱԿԱՆ ՄԱՍ	Փուլ: ԱՆ	Թերթ: 26 / Թերթեր:
ՆԱԽԱԳԾԵՑ — Հ. Սահակյան	ԲԿ-2 միագծանի սկզբունքային սխեմա	ՕՆ ԴԻԶԱՅՆ ՍՊԸ	

Բաշխիչ սարք	
Հաղորդադող։ Նոմինալ հոսանք, Ա	
Պաշտպանիչ սարքավորում մուքային/ելքային գծերի։ համարը; տիպ; Նոմինալ հոսանք, Ա	
Մագնիսական թողարկիչ (պաշտպանիչ անջատիչ սարք կամ այլ սարքավորումներ)։ համարը; տիպ; Նոմինալ հոսանք, Ա	

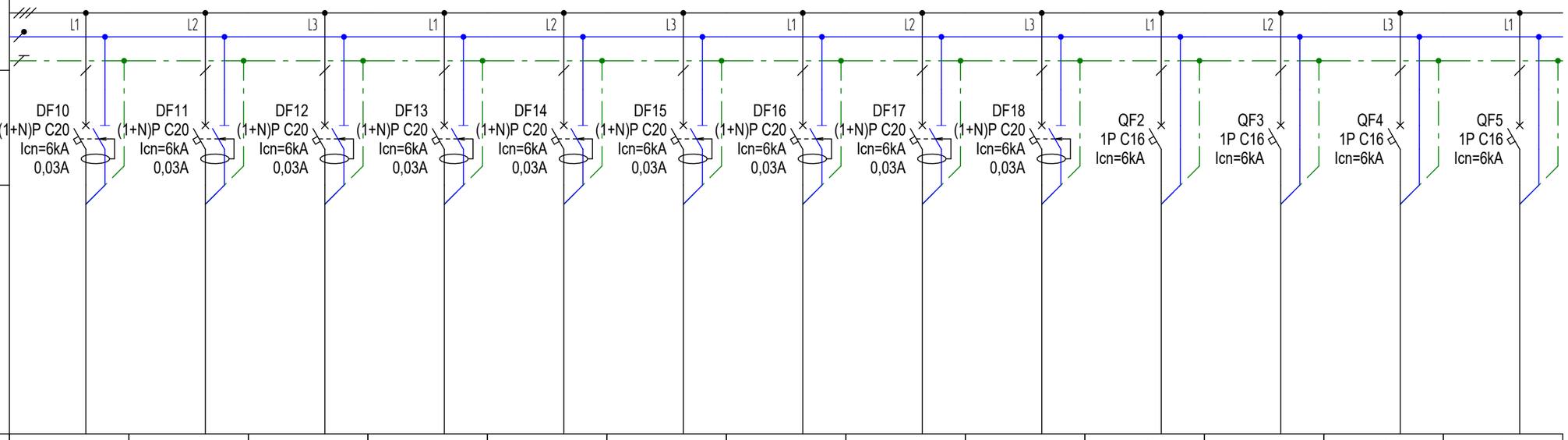

Խմբի համարը	10	11	12	13	14	15	16	17	18	19	20	21	22
Սպառիչի անվանումը, գծի նշանակումը	Վարդակ	Վարդակ	Վարդակ	Վարդակ	Վարդակ	Վարդակ	Վարդակ	Վարդակ	Վարդակ	Լուսավորություն	Լուսավորություն	Լուսավորություն	Լուսավորություն
Դրվածքային հզորություն, կՎտ	0.3	0.4	0.4	0.6	0.4	0.4	0.4	0.6	0.4	0.532	0.63	0.67	0.63
Հաշվարկային հզորություն, կՎտ	0.3	0.4	0.4	0.6	0.4	0.4	0.4	0.6	0.4	0.532	0.63	0.67	0.63
Հաշվարկային հոսանքը, Ա	1.631	2.174	2.174	3.261	2.174	2.174	2.174	3.261	2.174	2.879	3.132	3.543	3.132
Մալուխի նշանակումը	N2XH	N2XH	N2XH	N2XH	N2XH	N2XH	N2XH	N2XH	N2XH	N2XH	N2XH	N2XH	N2XH
Ցղերի քանակը × կտրվածքը, մմ²	3x2,5	3x2,5	3x2,5	3x2,5	3x2,5	3x2,5	3x2,5	3x2,5	3x2,5	3x1,5	3x1,5	3x1,5	3x1,5
Գծի երկարությունը, մ	54	55	41	102	99	49	34	96	92	62	123	147	117
Լարման անկումը, %	0,24	0,33	0,18	1,71	1,07	0,26	0,13	1,50	0,94	0,55	2,63	3,99	2,36

Փոփ.	Քան.	Թերթ	Փաստ. N	Ստորագ.	Ամս.	ԲՎ-2 միագծանի սկզբունքային սխեմա

Բաշխիչ սարք

Հաղորդադող։
Նոմինալ հոսանք, Ա

Պաշտպանիչ սարքավորում մուքային/ելքային գծերի։ համարը; տիպ;
Նոմինալ հոսանք, Ա

Մագնիսական թողարկիչ (պաշտպանիչ անջատիչ սարք կամ այլ սարքավորումներ)։ համարը; տիպ;
Նոմինալ հոսանք, Ա

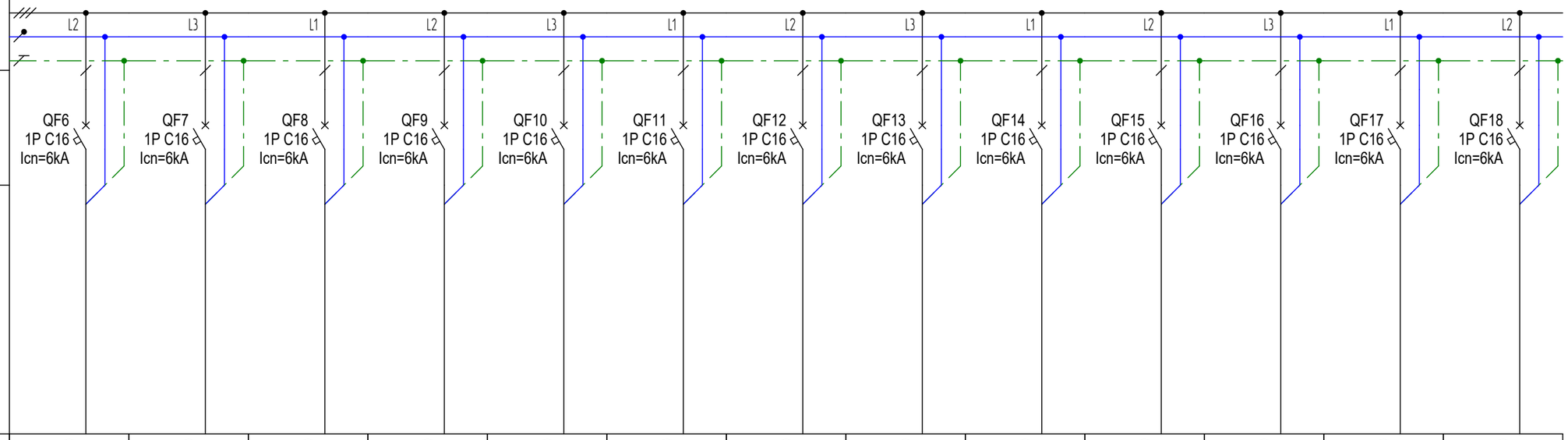

Խմբի համարը	23	24	25	26	27	28	29	30	31	32	33	34	35
Սպառիչի անվանումը, գծի նշանակումը	Լուսավորություն	Լուսավորություն	Լուսավորություն	Լուսավորություն	Լուսավորություն	Լուսավորություն	Լուսավորություն	այլ	այլ	այլ	այլ	այլ	այլ
Դրվածքային հզորություն, կՎտ	0.67	0.63	0.667	0.63	0.667	0.016	0.013	0.042	1.358	1.358	0.042	1.358	1.358
Հաշվարկային հզորություն, կՎտ	0.67	0.63	0.667	0.63	0.667	0.016	0.013	0.042	1.358	1.358	0.042	1.358	1.358
Հաշվարկային հոսանքը, Ա	3.543	3.132	3.527	3.132	3.527	0.088	0.071	0.183	5.905	5.905	0.183	5.905	5.905
Մալուխի նշանակումը	N2XH	N2XH	N2XH	N2XH	N2XH	N2XH	N2XH	N2XH	N2XH	N2XH	N2XH	N2XH	N2XH
Ցղերի քանակը × կտրվածքը, մմ²	3x1,5	3x1,5	3x1,5	3x1,5	3x1,5	3x1,5	3x1,5	3x1,5	3x1,5	3x1,5	3x1,5	3x1,5	3x1,5
Գծի երկարությունը, մ	141	128	152	122	146	150	159	21	39	44	14	36	37
Լարման անկումը, %	3,66	2,85	4,25	2,57	3,90	0,10	0,09	0,01	0,57	0,70	0,00	0,49	0,51

Փոփ.	Քան.	Թերթ	Փաստ. N	Ստորագր.	Ամս.

ԲՎ-2 միագծանի սկզբունքային սխեմա

Բաշխիչ սարք	
Հաղորդադող։ Նոմինալ հոսանք, Ա	
Պաշտպանիչ սարքավորում մուքային/ելքային գծերի։ համարը, տիպ; Նոմինալ հոսանք, Ա	
Մագնիսական թողարկիչ (պաշտպանիչ անջատիչ սարք կամ այլ սարքավորումներ)։ համարը; տիպ; Նոմինալ հոսանք, Ա	

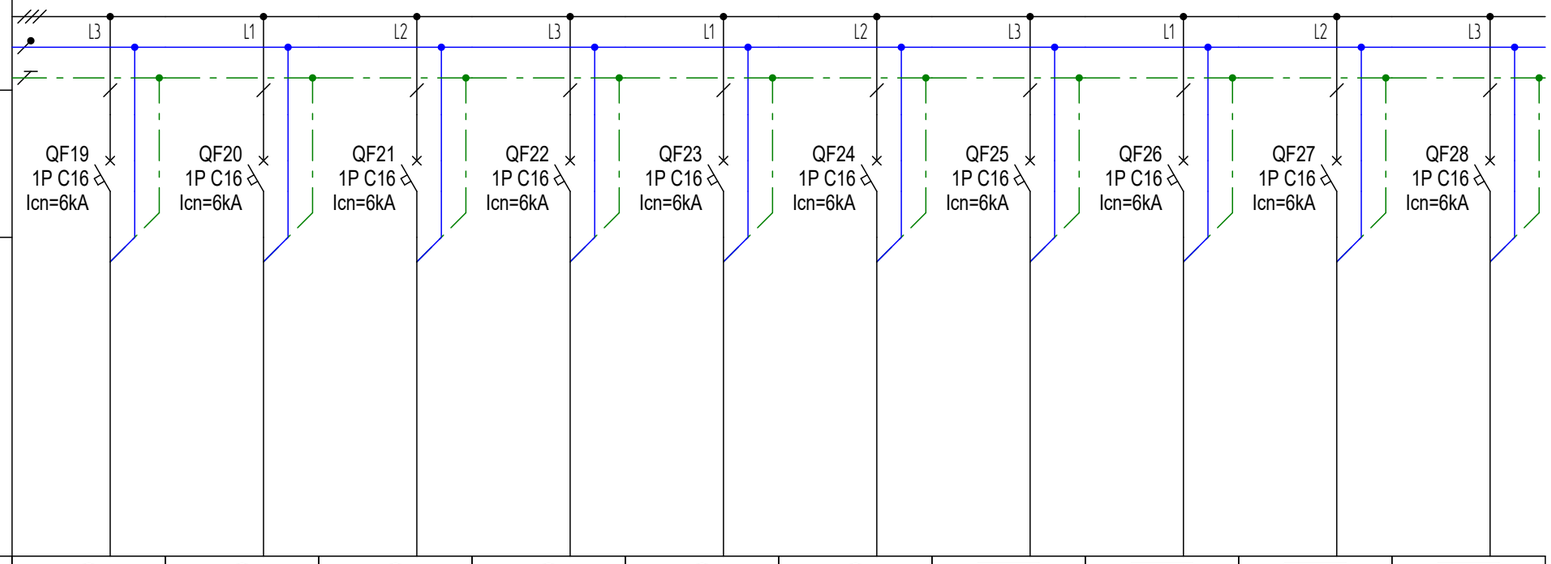

Խմբի համարը	M 36	M 37	M 38	M 39	M 40	M 41				
Սպառիչի անվանումը, գծի նշանակումը	այլ	այլ	այլ	այլ	այլ	այլ	Պահուստային	Պահուստային	Պահուստային	Պահուստային
Դրվածքային հզորություն, կՎտ	0.042	1.358	1.358	0.042	1.358	1.358				
Հաշվարկային հզորություն, կՎտ	0.042	1.358	1.358	0.042	1.358	1.358				
Հաշվարկային հոսանքը, Ա	0.183	5.905	5.905	0.183	5.905	5.905				
Մալուխի նշանակումը	N2XH	N2XH	N2XH	N2XH	N2XH	N2XH				
Ցղերի քանակը × կտրվածքը, մմ²	3x1,5	3x1,5	3x1,5	3x1,5	3x1,5	3x1,5				
Գծի երկարությունը, մ	26	44	49	19	42	41				
Լարման անկումը, %	0,01	0,72	0,87	0,01	0,66	0,63	0,00	0,00	0,00	0,00

Փոփ.	Քան.	Թերթ	Փաստ. N	Ստորագ.	Ամս.	ԲՎ-2 միագծանի սկզբունքային սխեմա	29

Հ/Հ	Անվանում			Չափման միավոր	Քանակ	Արտադրող	Նշումներ
1	ԲԱՇԽԻՉ ՎԱՀԱՆՆԵՐ						
1.1	ԲՎ-1						
1.1.1	Բաշխիչ վահան արտաքին տեղադրման 72 մոդուլի	1	հատ	Կոմպլեկտ	1		
1.1.2	Ավտոմատ անջատիչ C char 3 pole Icn=6kA In=50 A	1	հատ				
1.1.3	Դիֆ. պաշտպանիչ սարք (1+N)P Idn=0,03A In=20A C char Icn=6kA	23	հատ				
1.1.4	Ավտոմատ անջատիչ C char 1 pole Icn=6kA In=16 A	16	հատ				
1.2	ԲՎ-2						
1.2.1	Բաշխիչ վահան ներկառուցված 72 մոդուլի	1	հատ	Կոմպլեկտ	1		
1.2.2	Ավտոմատ անջատիչ C char 3 pole Icn=6kA In=50 A	1	հատ				
1.2.3	Ավտոմատ անջատիչ C char 1 pole Icn=6kA In=16 A	27	հատ				
1.2.4	Դիֆ. պաշտպանիչ սարք (1+N)P Idn=0,03A In=20A C char Icn=6kA	18	հատ				
1.3	ԲՎ-Հշ						
1.3.1	Բաշխիչ վահան արտաքին տեղադրման IP66 DxWxH = 250x400x750	1	հատ	Կոմպլեկտ	1		
1.3.2	Մոտորիզացված պահուստի ավտոմատ միացում 63A 4-пол.	1	հատ				
1.3.3	Ավտոմատ անջատիչ C char 3 pole Icn=6kA In=25 A	3	հատ				
1.3.4	Ավտոմատ անջատիչ C char 3 pole Icn=6kA In=40 A	2	հատ				
1.4	ԲՎՕ						
1.4.1	Բաշխիչ վահան արտաքին տեղադրման 32 մոդուլի	1	հատ	Կոմպլեկտ	1		
1.4.2	Ավտոմատ անջատիչ C char 3 pole Icn=6kA In=40 A	1	հատ				
1.4.3	Ավտոմատ անջատիչ C char 1 pole Icn=6kA In=20 A	3	հատ				
1.4.4	Ավտոմատ անջատիչ C char 3 pole Icn=6kA In=20 A	1	հատ				
1.4.5	Ավտոմատ անջատիչ C char 1 pole Icn=6kA In=16 A	11	հատ				

				ԵՔ-ԳՀԽԱՇՁԲ-25/10	
				ԵՐԵՎԱՆ ՔԱՂԱՔԻ ՔԱՆԱՔԵՌ-ԶԵՅԹՈՒՆ ՎԱՐՉԱԿԱՆ ՇՐՋԱՆԻ Հ.150 ՄԱՆԿԱՊԱՐՏԵԶԻ ՀԻՄՆԱՆՈՐՈԳՄԱՆ ԵՎ ԲԱԿԻ ԲԱՐԵԿԱՐԳՈՒՄ	
ՆԳԻ	Վ. Իսպիրյան			ԷԼԵԿՏՐԱՏԵԽՆԻԿԱԿԱՆ ՄԱՍ	Փուլ / Թերթ / Թերթեր
					ԱՆ / 30
ՆԱԽԱԳԾԵՑ	Հ. Սահակյան			Մասնագիր	ՕՆ ԴԻԶԱՅՆ ՍՊԸ

Հ/Հ	Անվանում			Չափման միավոր	Քանակ	Արտադրող	Նշումներ
1.5	ԳԲվ						
1.5.1	Բաշխիչ վահան արտաքին տեղադրման DxWxH = 250x600x1000	1	հատ	Կոմպլեկտ	1		
1.5.2	Ավտոմատ անջատիչ MCCB 3P 125A Icn=25kA	1	հատ				
1.5.3	Ավտոմատ անջատիչ MCCB 3P 50A Icn=25kA	3	հատ				
1.5.4	Ավտոմատ անջատիչ MCCB 3P 63A Icn=25kA	3	հատ				
2	Մալուխներ						
2.1	Մալուխ N2XH 3x1,5մմ^2			մ	3264		
2.2	Մալուխ N2XH 3x2,5մմ^2			մ	2390		
2.3	Մալուխ N2XH 5x10մմ^2			մ	9		
2.4	Մալուխ N2XH 5x16մմ^2			մ	34		
2.5	Մալուխ N2XH 5x2,5մմ^2			մ	20		
2.6	Մալուխ NHXH E90 5x16մմ^2			մ	28		
2.7	Մալուխ NHXH E90 5x2,5մմ^2			մ	36		
2.8	Մալուխ NHXH E90 5x6մմ^2			մ	18		
3	Լուսատեխնիկական սարքավորումներ						
3.1	LED ներկառուցվող լուսատու 12Վտ 4000Կ լույսի գույնով			հատ	62		
3.2	LED ներկառուցվող լուսատու 8Վտ IP44 4000Կ լույսի գույնով			հատ	43		
3.3	LED ներկառուցվող լուսատու 8Վտ 4000Կ լույսի գույնով			հատ	42		
3.4	LED Արտաքին տեղադրման լուսատու 16Վտ 4000Կ լույսի գույնով			հատ	33		
3.5	Պանելային լուսատու 1300x300մմ 35 Վտ հզորության			հատ	4		
3.6	LED լուսատու 18Վտ 4000Կ արտաքին տեղադրման, IP44			հատ	30		
3.7	LED լուսատու 12Վտ 4000Կ IP44			հատ	110		
3.8	Վթարային նշաններ: EXit			հատ	10		
3.9	LED լուսատու ավտոնոմ սնուցման սարքով			հատ	35		
3.10	Վթարային նշաններ: Վազող մարդ			հատ	20		
3.11	Սնուցման սարք 100Վտ 24Վ			հատ	32		
3.12	Սնուցման սարք 60Վտ 24Վ			հատ	41		
3.13	Լուսադիոդային ժապավեն 1մ 10Վտ 50մմ			մ	445		

Հ/Հ	Անվանում	Չափման միավոր	Քանակ	Արտադրող	Նշումներ
4	Մալուխալին վաքեր և դետալներ				
4.1	Մետաղական մալուխային վաք ծակոտկեն 50x200մմ	մ	12		
4.2	Մետաղական մալուխային վաք ծակոտկեն 50x100մմ	մ	41		
4.3	Զող M8	մ	21		
4.4	41 * 21 մմ պրոֆիլ	մ	8		
4.5	Մալուխային վաքի T աձև դետալ 200 x50-200x50-200x50	հատ	1		
4.6	Մալուխային վաքի անկյունային դետալ 100 x50-100x50	հատ	5		
4.7	Մալուխային վաքի խաչաձև դետալ 200 x50-200x50-100x50-100x50	հատ	1		
4.8	Մալուխային վաքի T աձև դետալ 200 x50-200x50-100x50	հատ	1		
4.9	Մալուխային վաքի T աձև դետալ 100 x50-100x50-100x50	հատ	1		
4.10	Անցումային դետալ 200x50-100x50	հատ	1		
4.11	ՊՎՔ ճկախողովակ 20մմ	մ	3659		
5	Վարդակներ և անջատիչներ				
5.1	Վարդակ հողանցումով ներքին տեղադրման 1P+N+PE, IP20, 16A, 230V	հատ	138		
5.2	Վարդակ հողանցումով ներքին տեղադրման 1P+N+PE, IP44, 16A, 230V	հատ	13		
5.3	Վարդակ հողանցումով մոդուլային 1P+N+PE, IP20, 16A, 230V	հատ	9		
5.4	Անջատիչ երկստեղն ներքին տեղադրման IP20, 10A, 230V	հատ	13		
5.5	Անջատիչ մեկստեղն ներքին տեղադրման IP20, 10A, 230V	հատ	30		
5.6	Անջատիչ եռաստեղն ներքին տեղադրման IP20, 10A, 230V	հատ	3		
5.7	Ռեվերս անջատիչ երկստեղն ներքին տեղադրման, IP20, 10A, 230V	հատ	14		
5.8	Ռեվերս անջատիչ մեկստեղն ներքին տեղադրման, IP20, 10A, 230V	հատ	6		
5.9	Շրջանակ 1 էլեմենտի համար	հատ	167		
5.10	Շրջանակ 2 էլեմենտի համար	հատ	25		
5.11	Հատակի տուփ 8 մոդուլի	հատ	3		

Հ/Հ	Անվանում	Չափման միավոր	Քանակ	Արտադրող	Նշումներ
6	Հողանցման և Շանթապաշպանության դետալներ				
6.1	Ցինկապատ շերտապողպատ 40x4մմ 40x4mm	մ	206.2		
6.2	Հողանցման էլեկտրոդ	հատ	15		
6.3	Հողանցման գլխավոր հաղորդածող	հատ	1		
6.4	Զող ցինկապատ D=8մմ	մ	410.4		
6.5	Հորիզոնական բռնիչ	հատ	373		
6.6	Խրամուղու քանդում	$մ^3$	81.9		
6.7	Խրամուղու հետլիցք	$մ^3$	81.9		